2 X E34 AMP
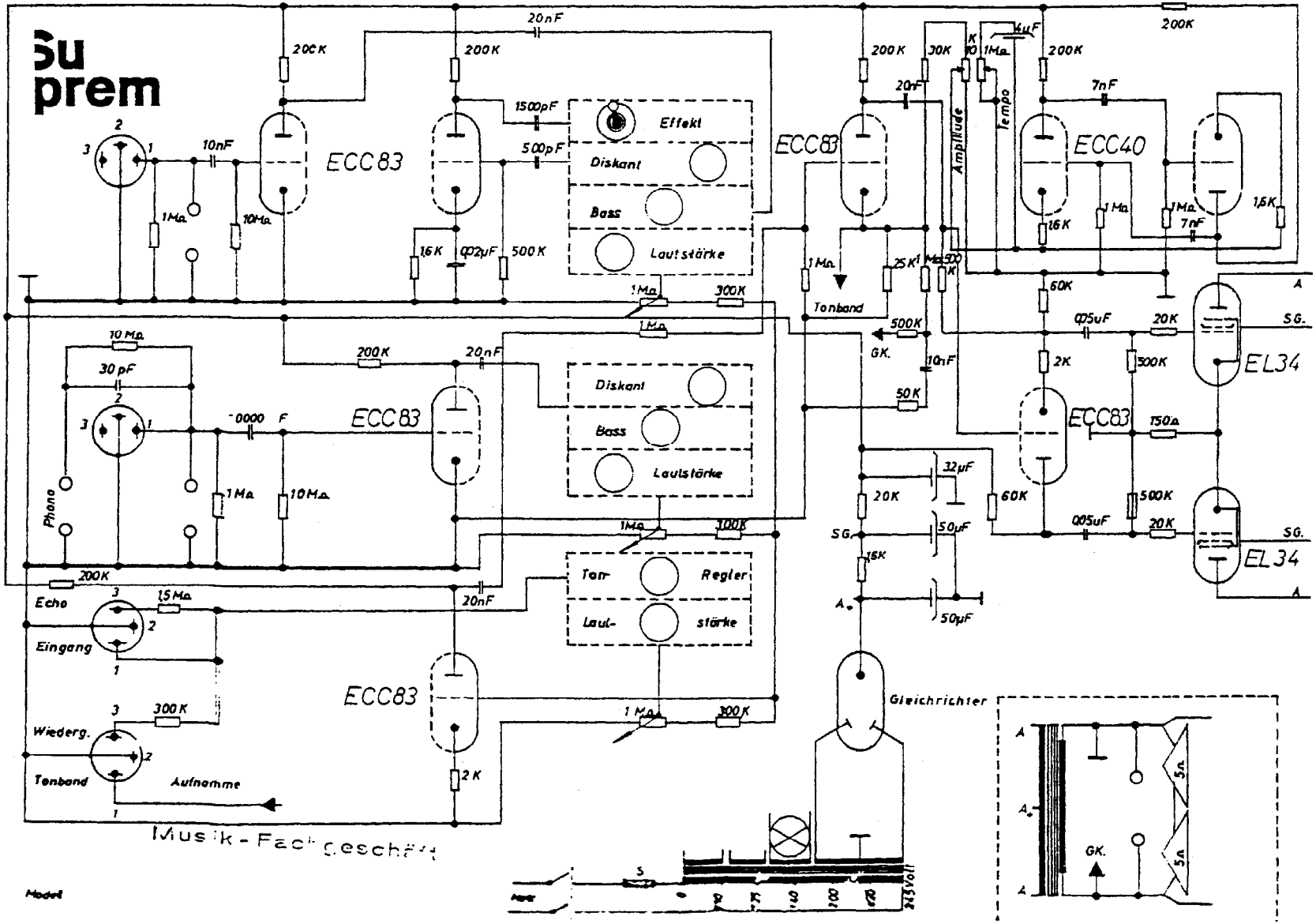
Suprem