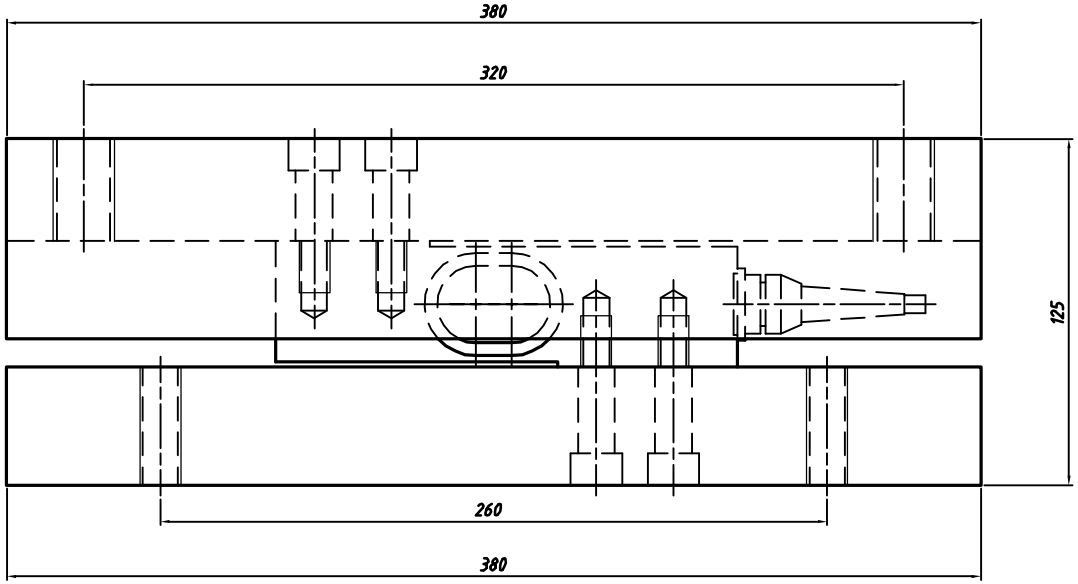

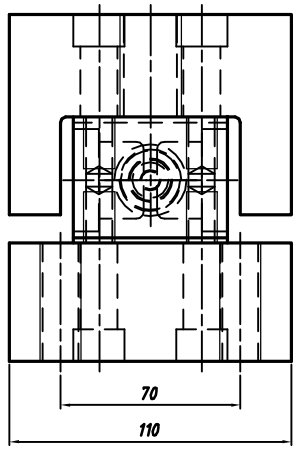

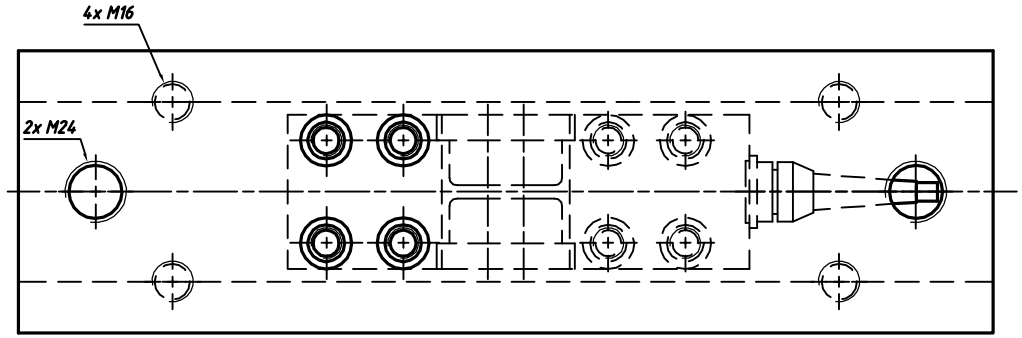

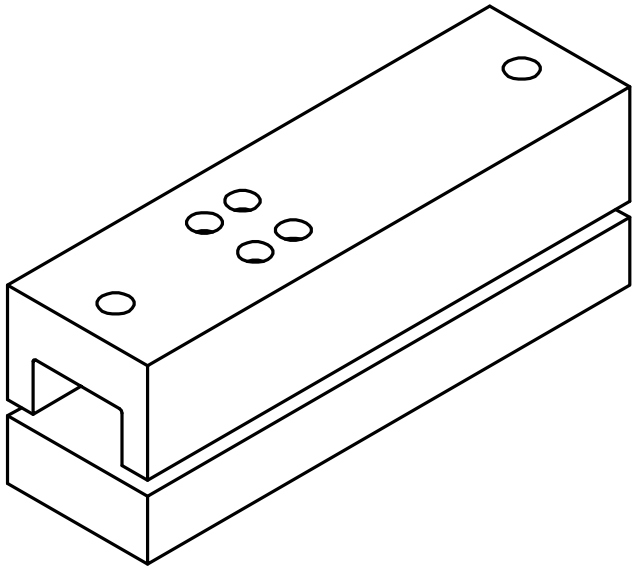

Där ej annat angetts gäller		Rifad: Lnj	Beräkning
Yt jämnhet Ra µm	Skarpa kanter brutna	Kontr.	Material / Tillstånd
	Hålkälsradier	Avd. EAW	
Vyplacering	Bearbetningstoleranser enl. SMS 715 klass: Medel	Datum 2003-08-13	Utgångsvara
	Svetstoleranser enl. SMS 723 klass:	Skala	Filnamn
Ytbehandlad		Vishay Nobel	
Benämning KIP-M		Ritning nr Förslag 030813	Senaste ändr. 0
KIP med adapterplattor			