# G1908

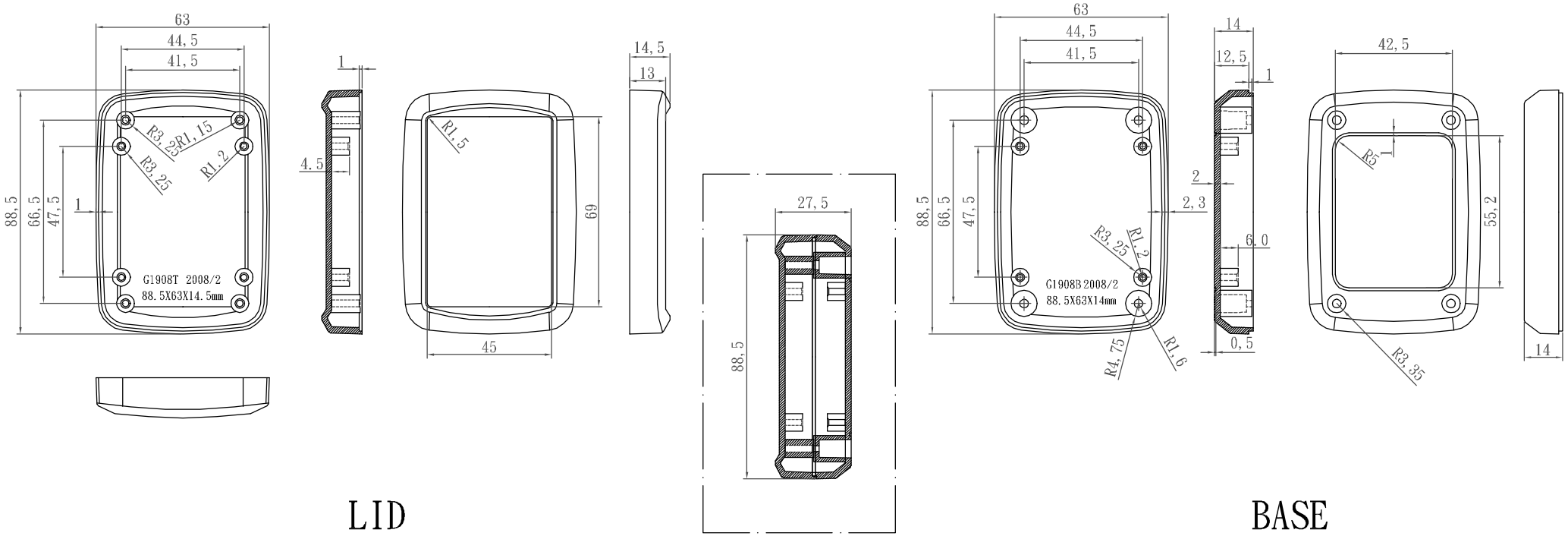


LID

BASE

| 宣又實業有限公司 GAINTA INDUSTRIES LTD. | 設計 DES'D BY | 繪圖 DRA'D BY | 核圖 CHK'D BY | 比例 SCALE | 日期 DATE | 材質 MATE. | 圖名 TITLE: | 圖號 DWG NO.: | 版次 REVISION | 說明 DESCRIPTION |
|---|---|---|---|---|---|---|---|---|---|---|
| | | JACKY | | | 2008/3/6 | ABS | G1908 | | A | |