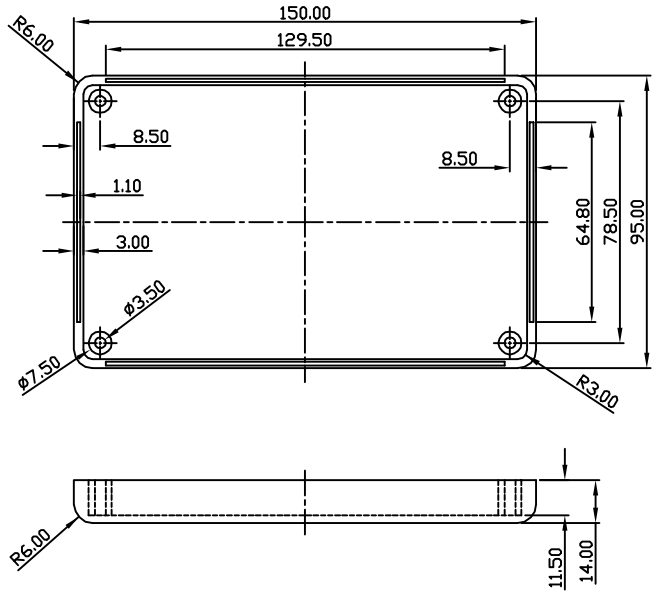

宣又實業有限公司 GAINTA INDUSTRIES LTD.	設計 DES'D BY	繪圖 DRA'D BY	核圖 CHK'D BY	比例 SCALE	日期 DATE	材質 MATE.	圖名 TITLE: BASE	圖號 DWG NO.: G1168D	圖號 REVISID	說明 DESCRIPTION

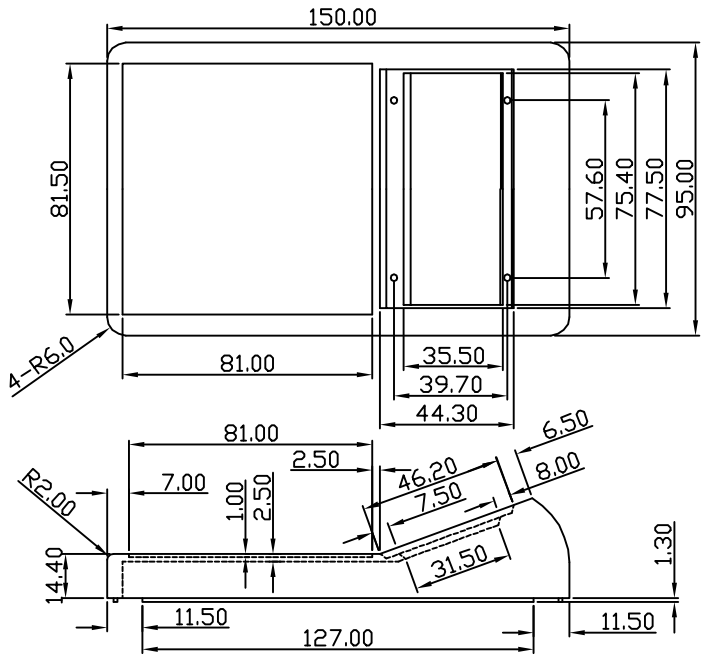

宣又實業有限公司 GAINTA INDUSTRIES LTD.	設計 DES'D BY	繪圖 DRA'D BY	核圖 CHK'D BY	比例 SCALE	日期 DATE	材質 MATE.	圖名 TITLE: TOP COVER	圖號 DWG NO.: G1168T	圖號 REVISID	說明 DESCRIPTION