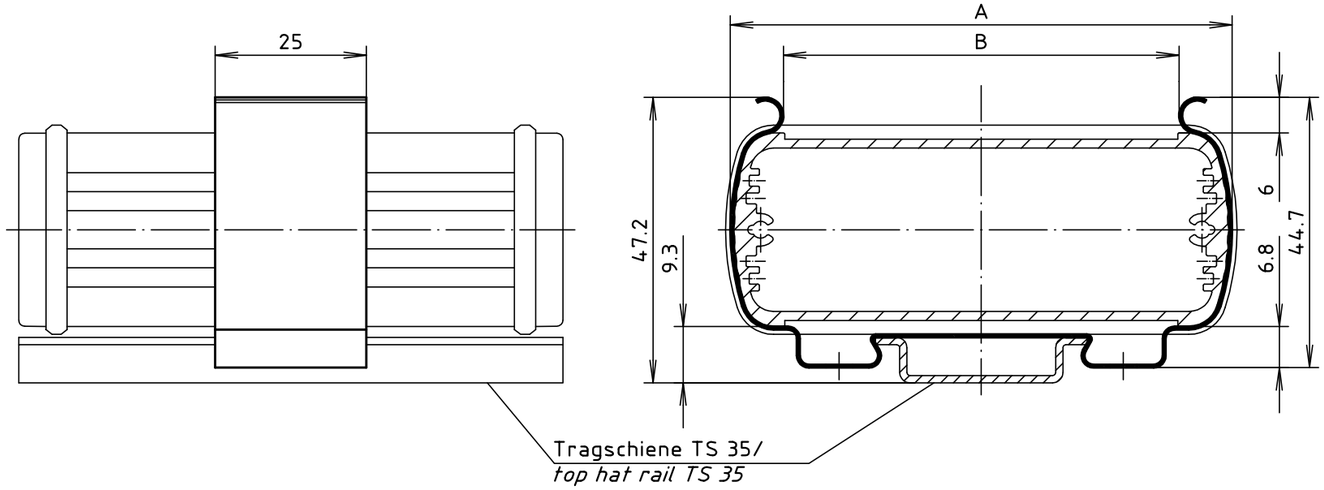

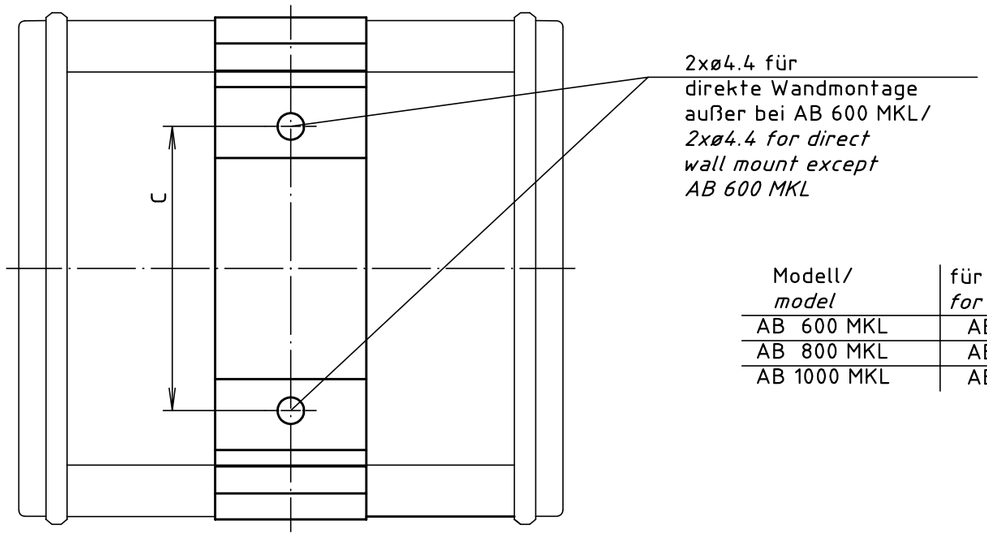

Modell/ *model*	für Gehäuse/ *for enclosure*	A	B	C
AB 600 MKL	AB 600	58	40.4	--
AB 800 MKL	AB 800	83	65.4	47
AB 1000 MKL	AB 1000	107	89.4	57

Maßstab/ *Scale:* 1:1

Zeichnungs-Nr. / *Drawing-No.:*
3K 5205.438.01

Artikel / *Article:*
AluBos AB . . . MKL
Montageklammer/ *mounting cramp*
Katalogzeichnung/ *Catalogue drawing*

–	–
–	–
–	–
–	–
–	–
–	–
–	–
–	–
–	–
–	–
Ä.Nr/ *Alt-No.:*	Datum/ *Date:*

BOPLA
A Phoenix Mecano Company

DISK: 2 802 192
Datum/ *Date:* 04.12.2001 HR

"Schutzvermerk nach DIN ISO 16016 beachten" *"Please pay attention to copyright note DIN ISO 16016"*