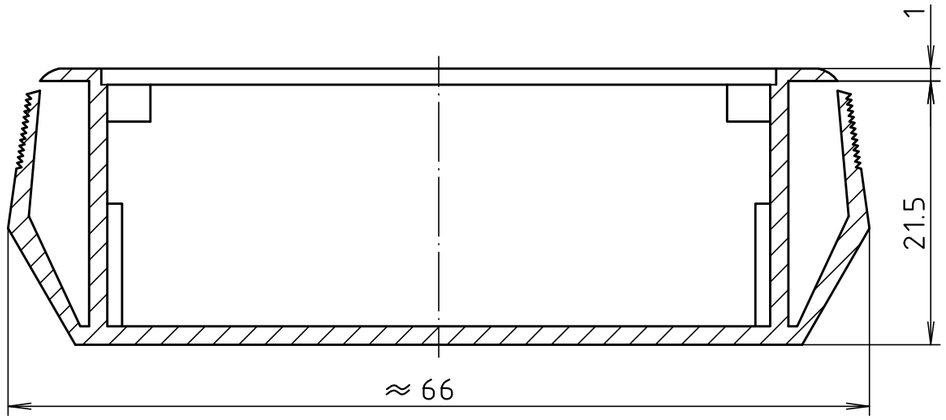

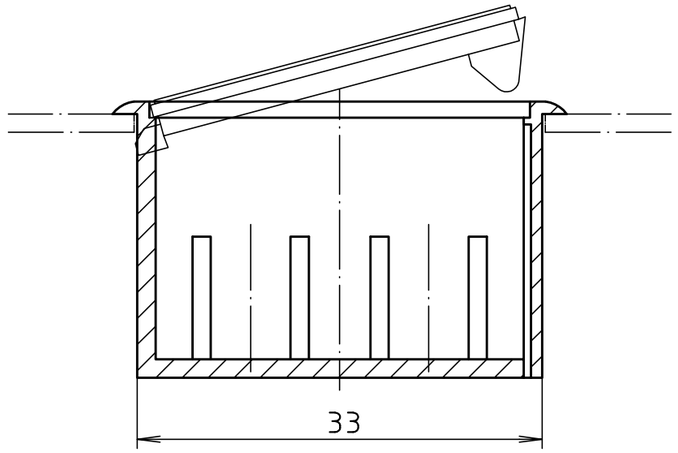

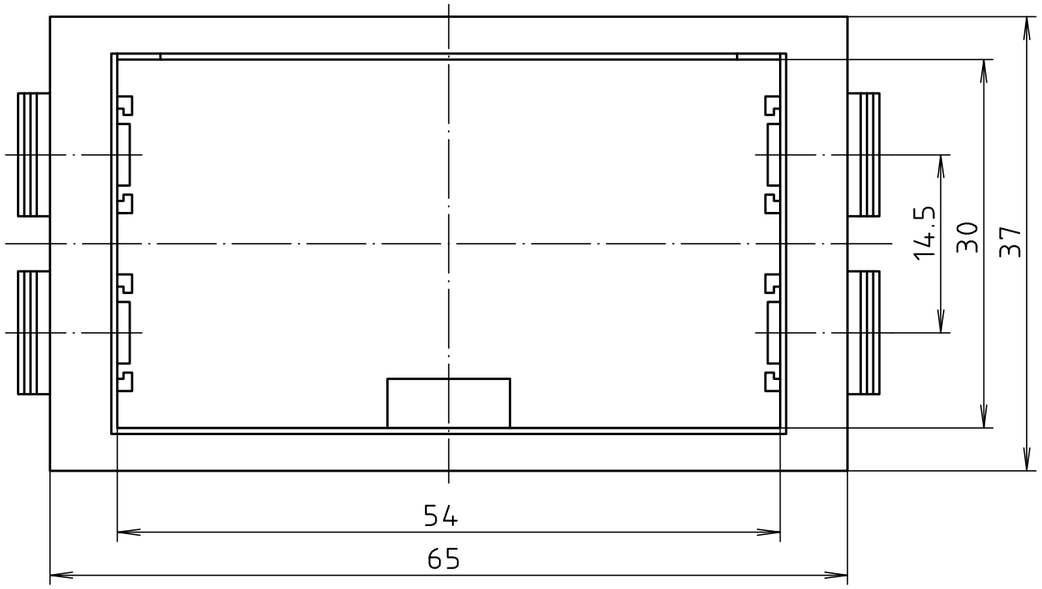

Einbauöffnung/
mounting opening
BE 30

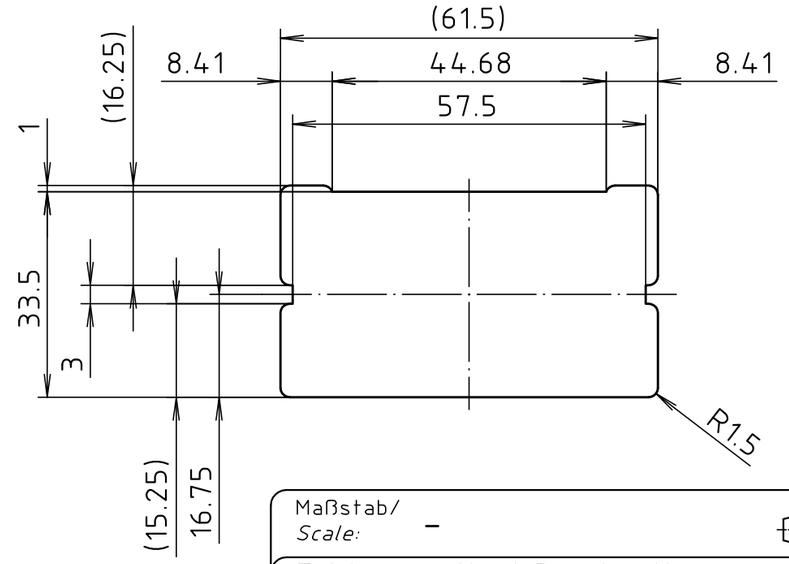

Maßstab/
Scale: –

Zeichnungs-Nr. / *Drawing-No.:*
3K 0030.005.01

Artikel / *Article:*
BE 30
Katalogzeichnung/
Catalogue drawing

Ä.Nr/ *Alt-No.:*	Datum/ *Date:*

BOPLA
A Phoenix Mecano Company

DISK: 2 701 905
Datum/*Date:* 14.07.99 HR

"Schutzvermerk nach DIN ISO 16016 beachten" *"Please pay attention to copyright note DIN ISO 16016"*