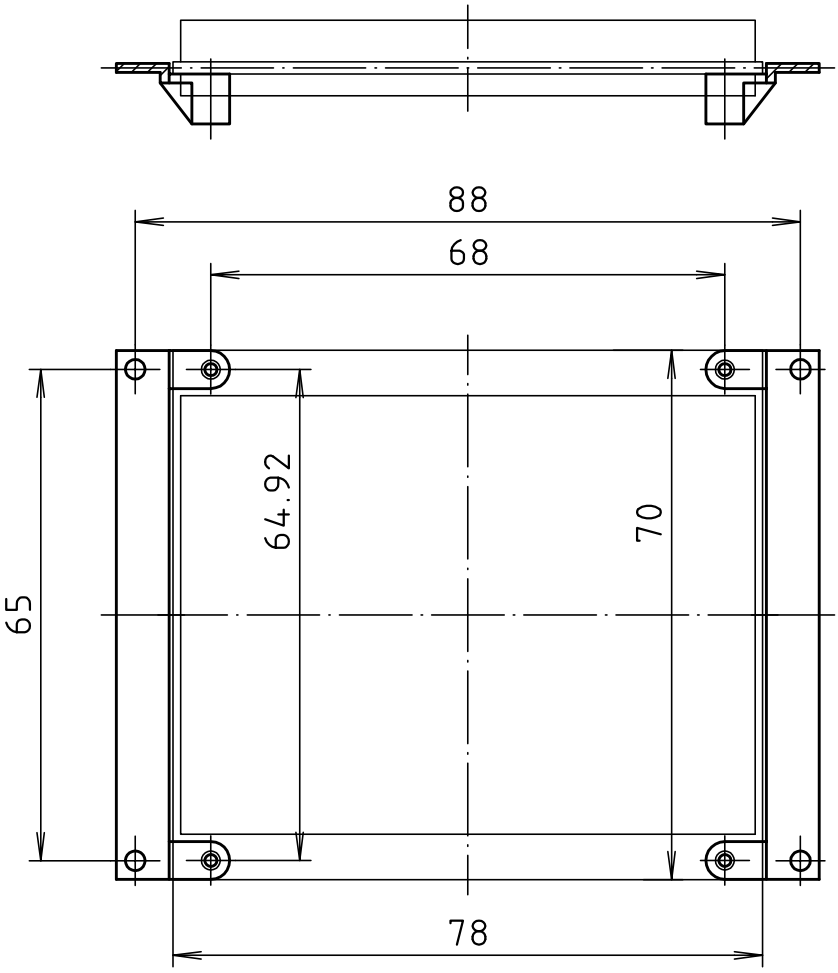

Display:
Fa. Data Modul
Varitronix
MGLS-12864/
Display:
Company Data Modul
Varitronix
MGLS-12864

Maßstab/ *Scale:* 1:1

Zeichnungs-Nr. / *Drawing-No.:*
4K 5060.081.01

Artikel / *Article:*
BOS 91__ Adapter II
Display-Adapter für
Data Modul MGLS-12864
Display adapter for
Data Modul MGLS-12864
Katalogzeichnung/*Catalogue drawing*

Ä.Nr/ *Alt-No.:*	Datum/ *Date:*
–	–

BOPLA
A Phoenix Mecano Company

DISK: 2 801 445
Datum/*Date:* 21.02.95 KH

"Schutzvermerk nach DIN ISO 16016 beachten" *"Please pay attention to copyright note DIN ISO 16016"*