C-MOS 256K (32K 8)-BIT STATIC RAM WITH BATTERY

—TOP VIEW—

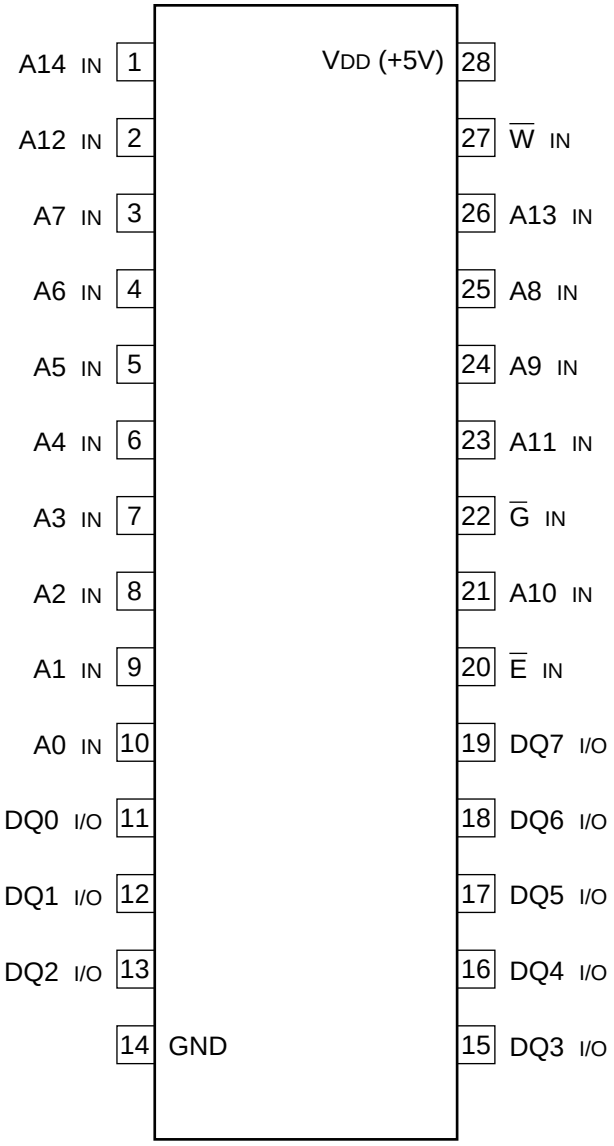

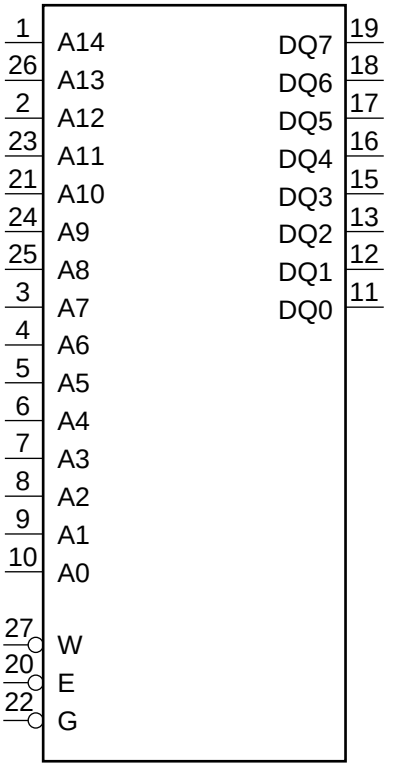

INPUT

A0-A14 ; ADDESS
E ; CHIP ENABLE
G ; OUTPUT ENABLE
W ; WRITE ENABLE

INPUT/OUTPUT
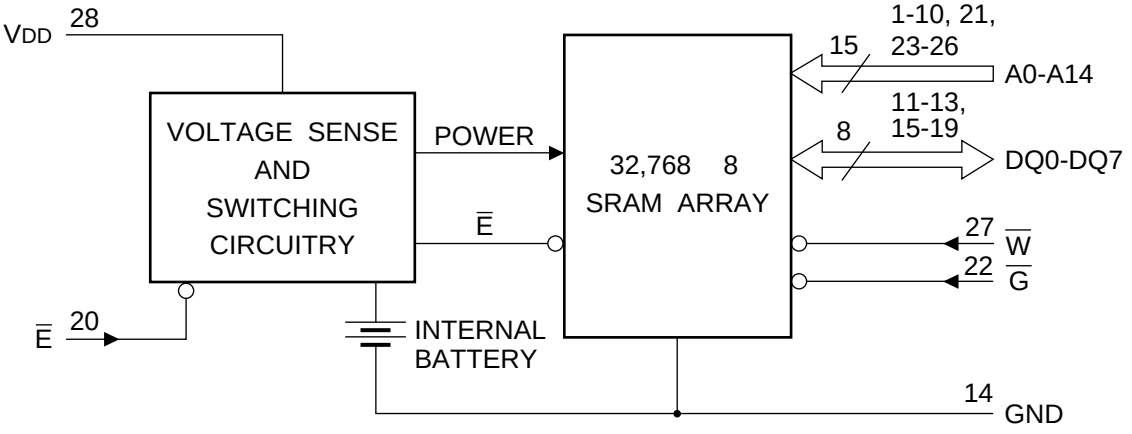
DQ0-DQ7 ; DATA