C-MOS MULTILEVEL PIPELINE REGISTERS

—TOP VIEW—

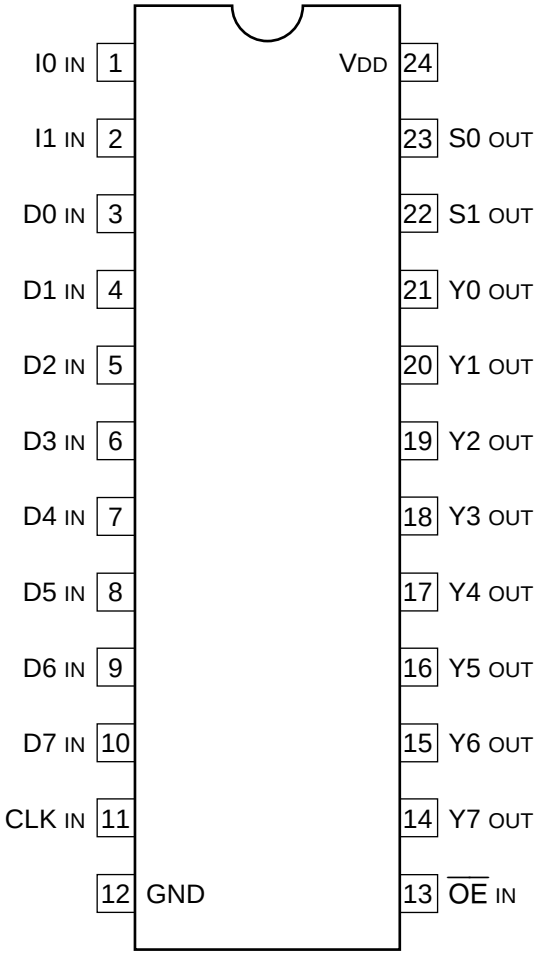

INPUT

CLK	:	CLOCK
D0 - D7	:	REGISTER
I0, I1	:	INSTRUCTION
$\overline{OE}$	:	3-STATE OUTPUT ENABLE

OUTPUT
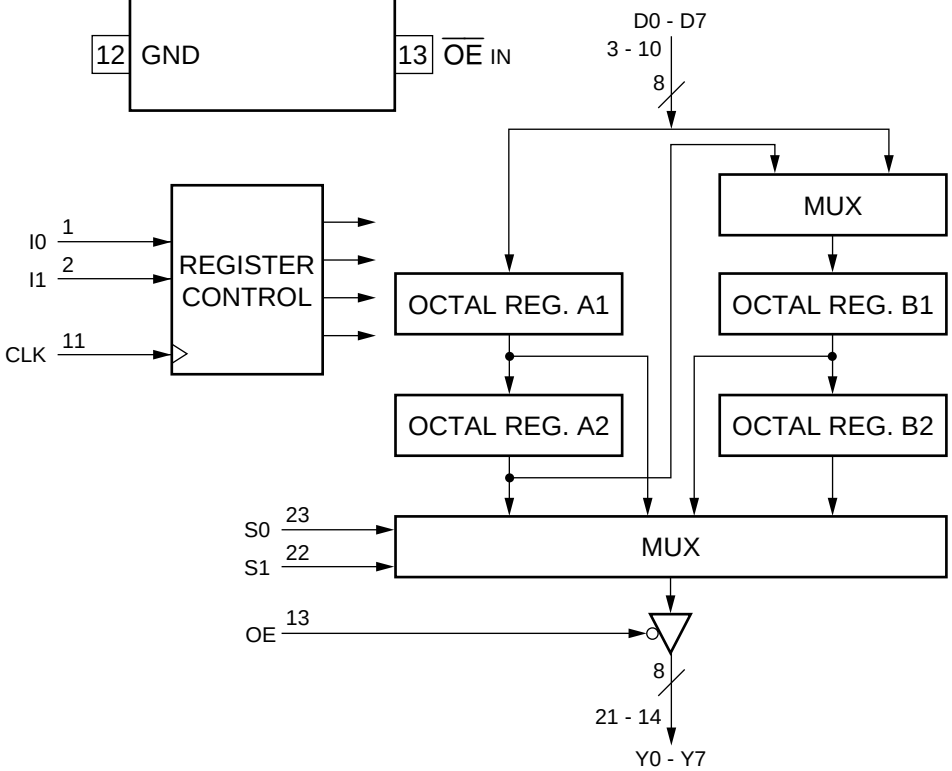
S0, S1	:	MULTIPLEXER SELECT
Y0 - Y7	:	REGISTER