Power Amplifier 19W
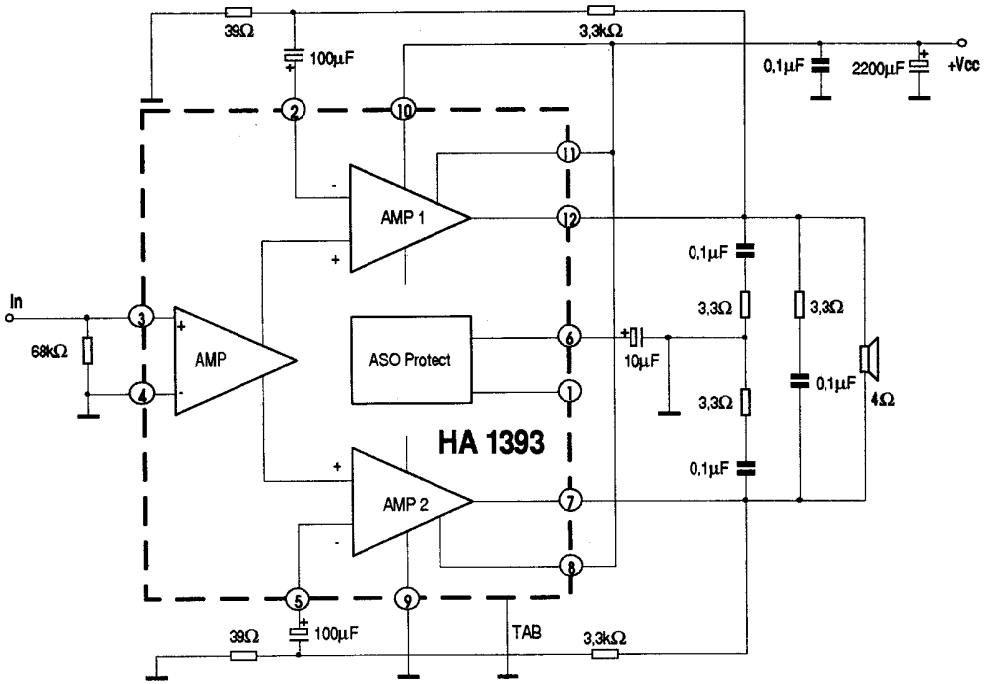
$V_{CC}max$	18V	$V_{CC}typ$	13.2V	Imax	4 A
$I_{CC}max$	180 mA	$I_{CC}typ$	80 mA	P_O	**19W**
R_L	4 Ω	THD	10%	Gain	42.5 dB
Noise	2 µV	R_{IN}	68 kΩ	Case	SIP 12
R_{thj-c}	3 °/W