****

C-MOS 1M(131,072×8)-BIT HIGH-SPEED UV EPROM

-TOP VIEW-

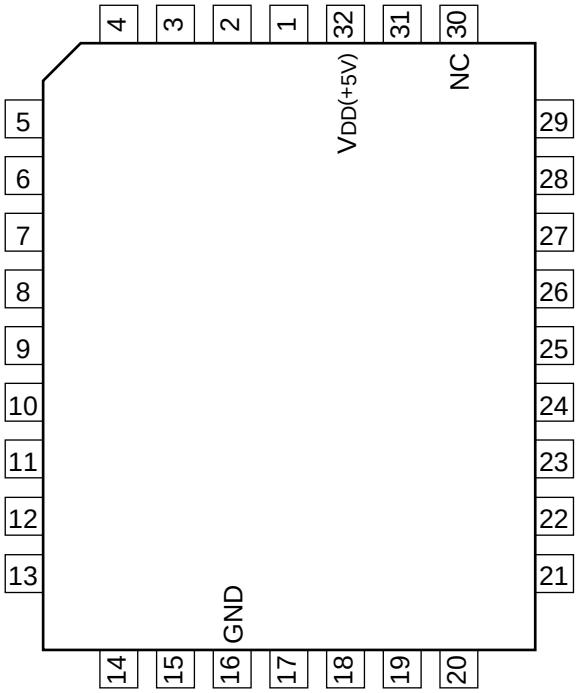

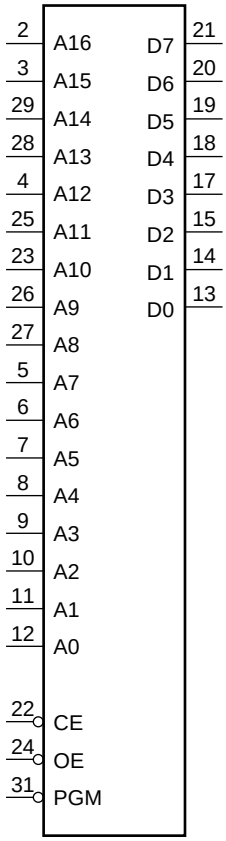

(VDD = +5V)

PIN NO.	I/O	SIGNAL	PIN NO.	I/O	SIGNAL
1	—	VPP	17	O	D3
2	I	A16	18	O	D4
3	I	A15	19	O	D5
4	I	A12	20	O	D6
5	I	A7	21	O	D7
6	I	A6	22	I	$\overline{CE}$
7	I	A5	23	I	A10
8	I	A4	24	I	$\overline{OE}$
9	I	A3	25	I	A11
10	I	A2	26	I	A9
11	I	A1	27	I	A8
12	I	A0	28	I	A13
13	O	D0	29	I	A14
14	O	D1	30	—	NC
15	O	D2	31	I	$\overline{PGM}$
16	—	GND	32	—	VDD

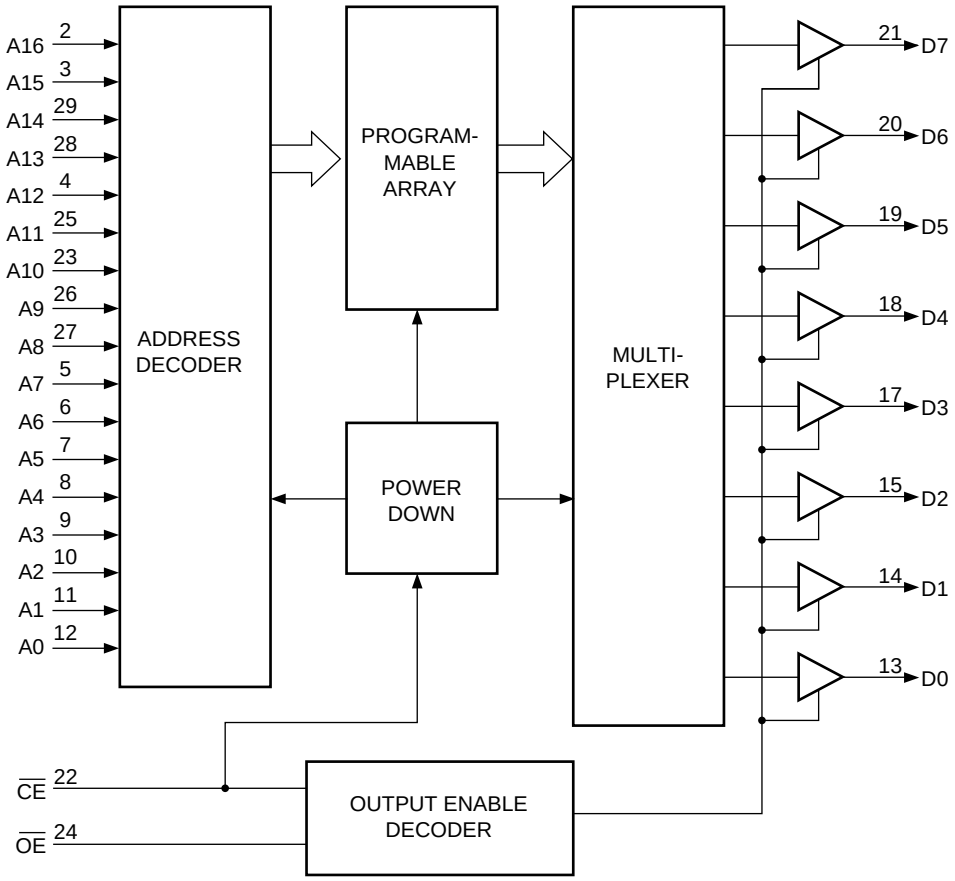
A16
A15
A14
A13
A12
A11
A10
A9
A8
A7
A6
A5
A4
A3
A2
A1
A0
2
3
29
28
4
25
23
26
27
5
6
7
8
9
10
11
12
ADDRESS DECODER
PROGRAM-MABLE ARRAY
POWER DOWN
MULTI-PLEXER
21
20
19
18
17
15
14
13
D7
D6
D5
D4
D3
D2
D1
D0
CE
22
OE
24
OUTPUT ENABLE DECODER