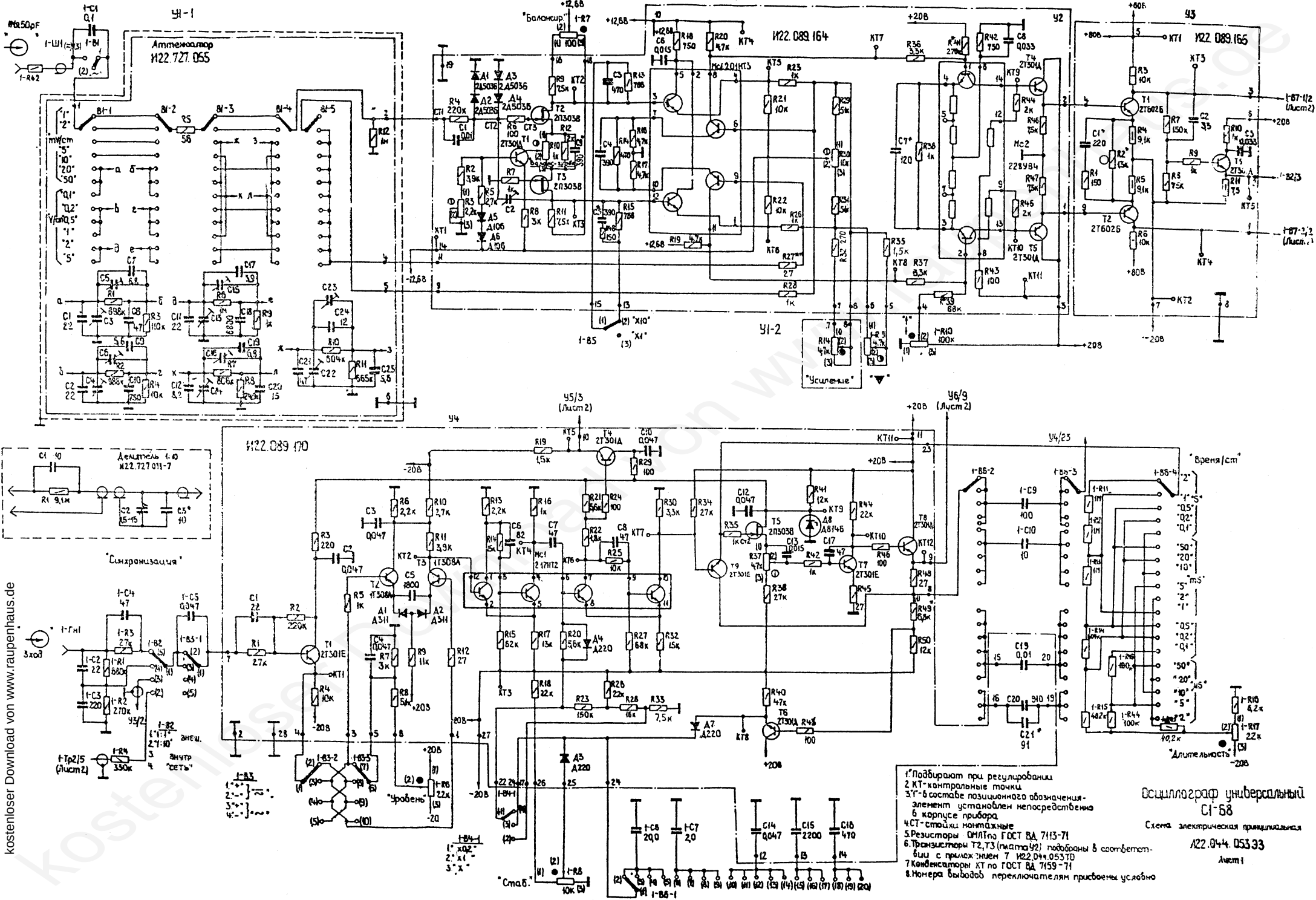

1. *Подбирают при регулировании
2. КТ-контрольные точки
3. Г-в составе позиционного обозначения-элемент установлен непосредственно в корпусе прибора
4. СТ-стойки монтажные
5. Резисторы ОМЛТ по ГОСТ ВД 7113-71
6. Транзисторы Т2,Т3 (плата У2) подобраны в соответствии с приложением 7 И22.044.053ТО
7. Конденсаторы КТ по ГОСТ ВД 7159-71
8. Номера выводов переключателям присвоены условно

kostenloser Download von www.raupenhaus.de

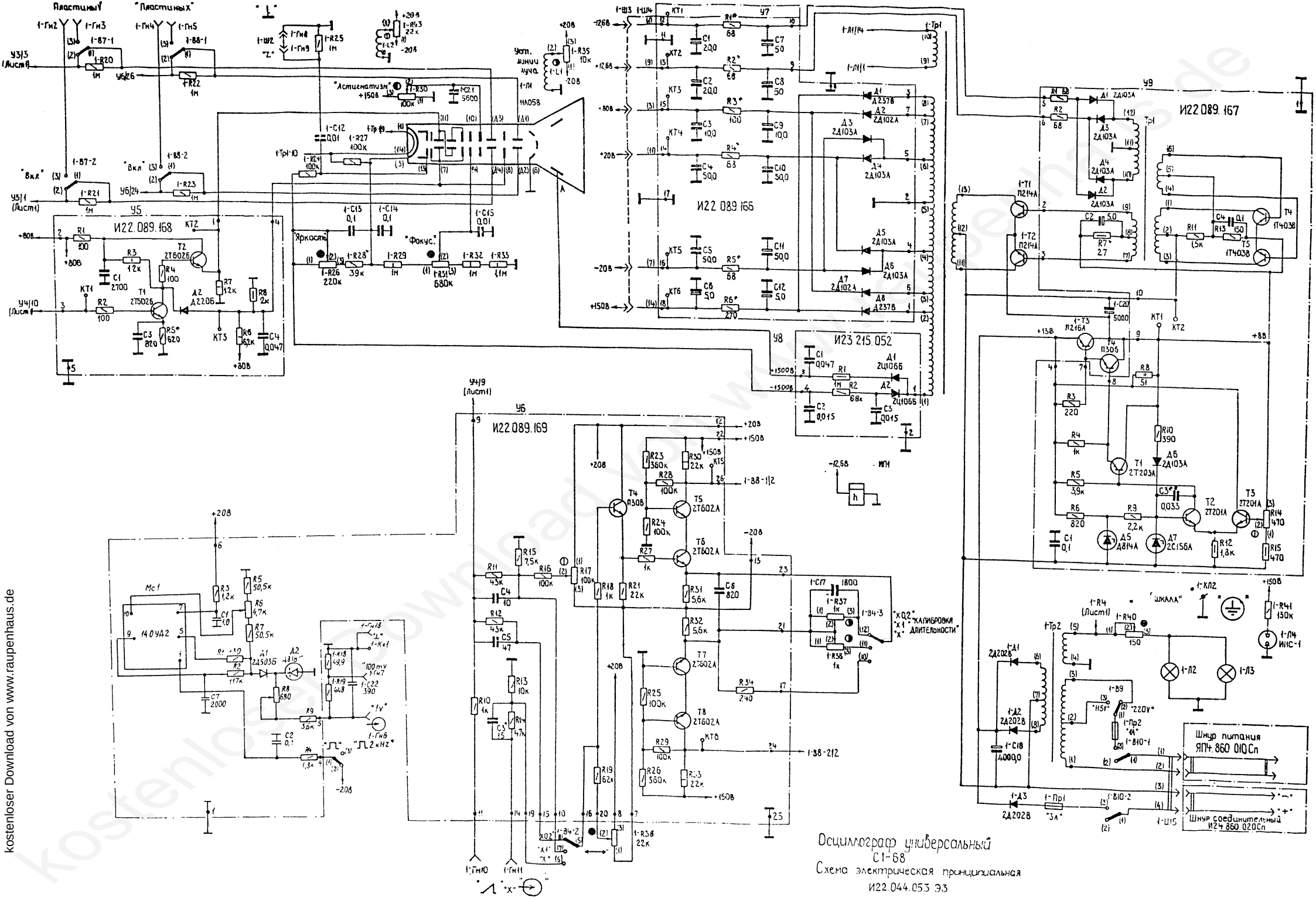

Осциллограф универсальный
С1-68
Схема электрическая принципиальная
И22.044.053 Э3

kostenloser Download von www.raupenhaus.de