HiFi ENGINE®

For more Hi-Fi manuals and set-up information
please visit www.hifiengine.com

SCHEMATICS

C-3

Stereo Cassette Deck
Platine d'enregistrement stéréo à cassette
Stereo Cassette Deck
Stereo-Kassettendeck
Cassette Deck Estereofónica

Schematic Diagrams

Diagrammes schématiques

Schematische diagrammen

Schematische Diagramme

Diagramas Esquemáticos

TEAC®

www.hifiengine.com

Amplifier **Amplificateur** **Versterker** **Verstärker** **Amplificador**

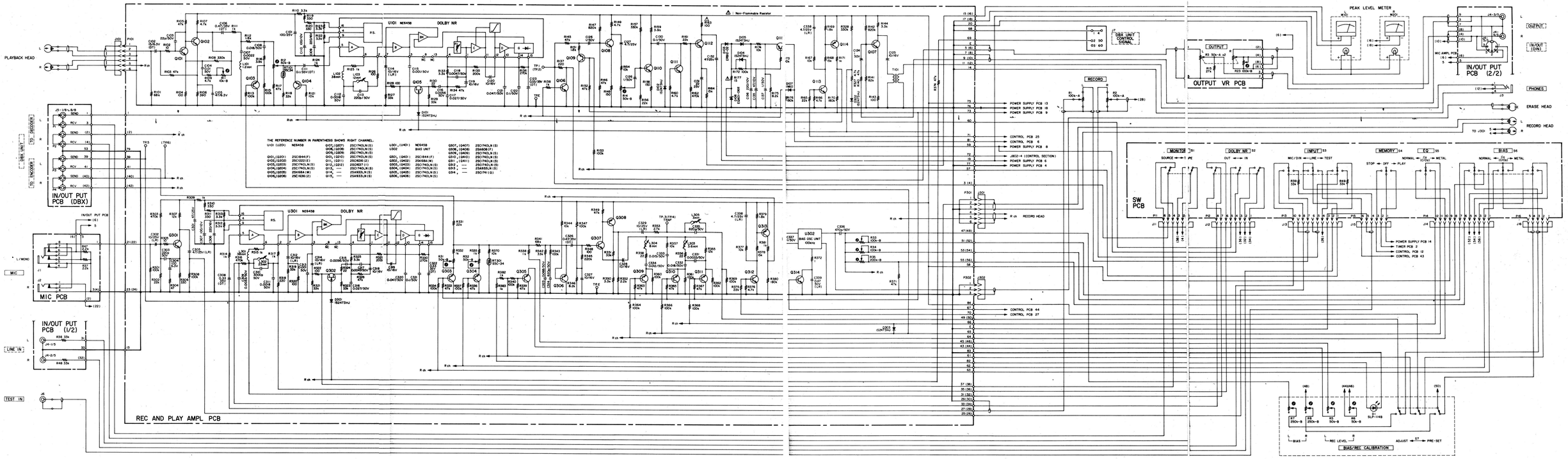

Tape Transport

Commande de la bande

Band transport

Bandtransport
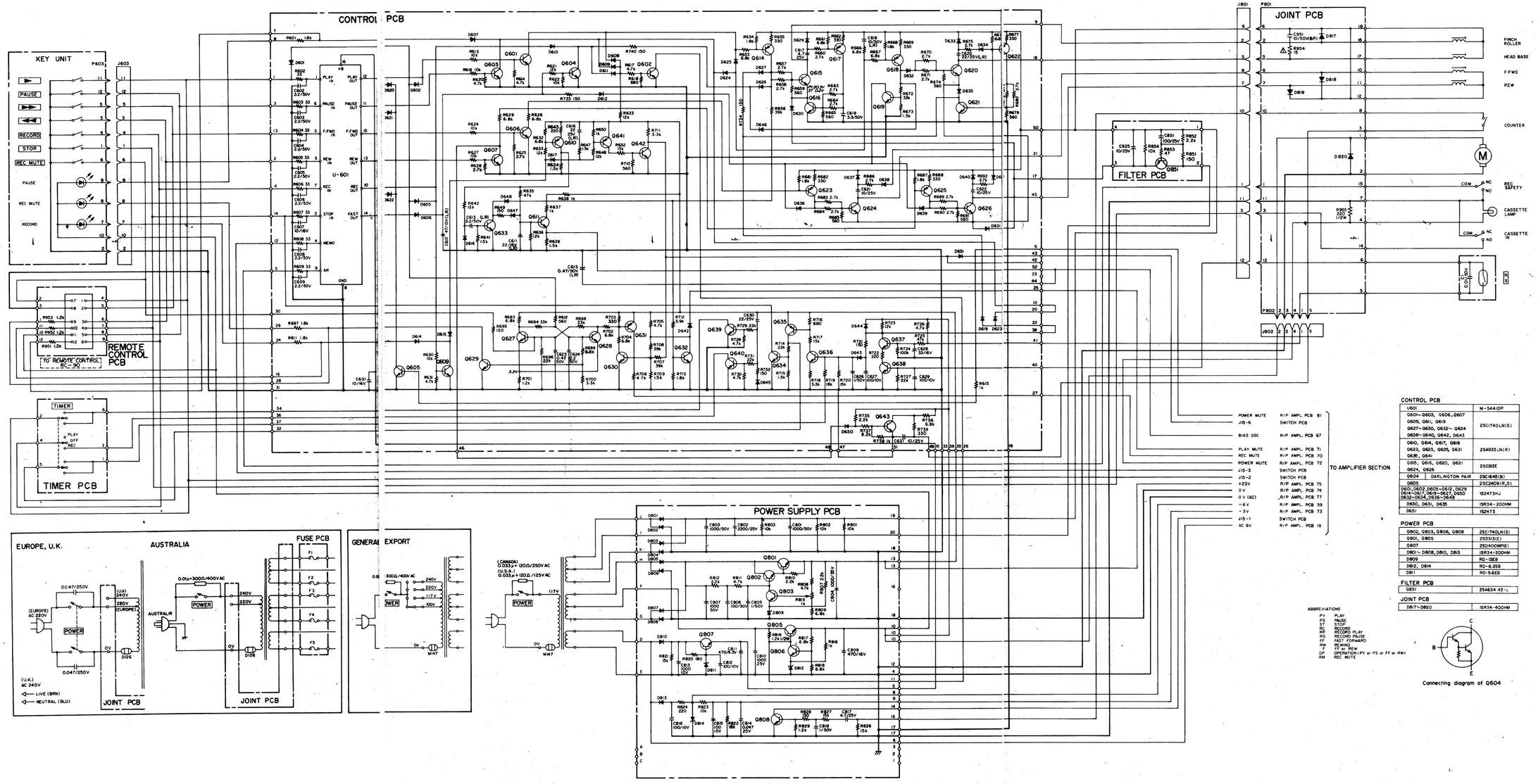
Transporte de la Cinta