MXR Phase 45

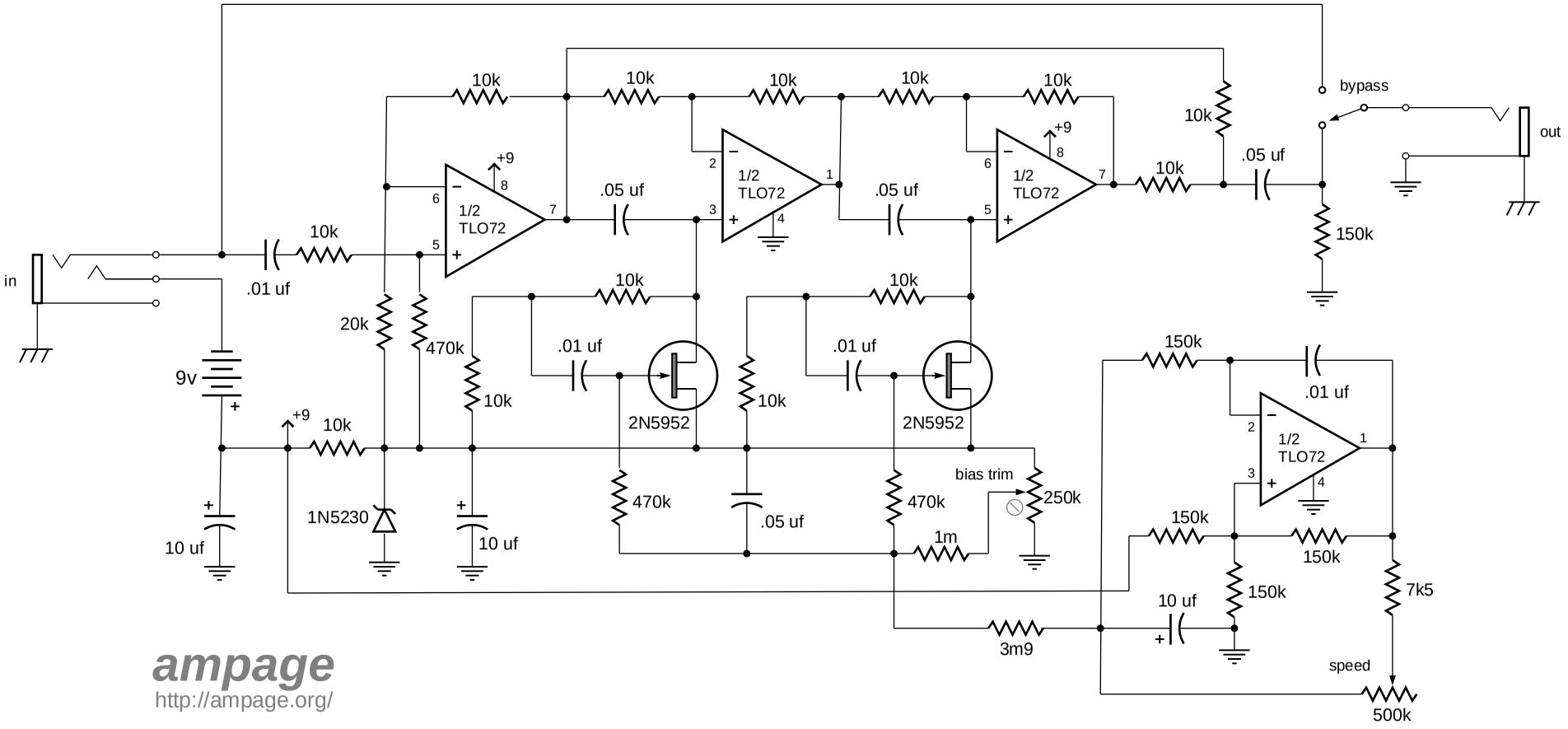

ampage
http://ampage.org/