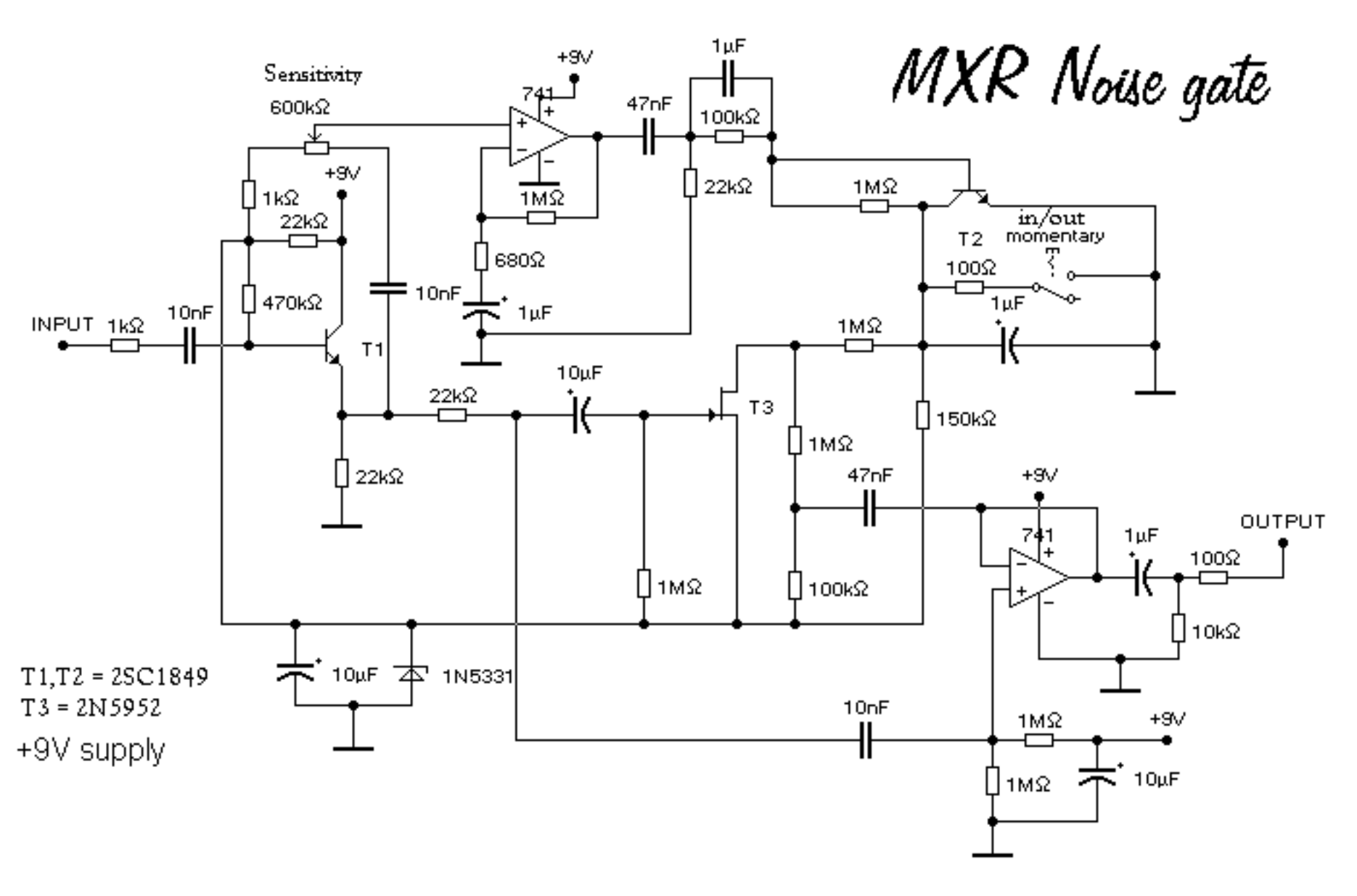
MXR Noise gate
Sensitivity
600kΩ
+9V
741
1µF
47nF
100kΩ
1kΩ
22kΩ
1MΩ
680Ω
470kΩ
10nF
1µF
INPUT
1kΩ
10nF
T1
22kΩ
10µF
T3
150kΩ
T2
in/out
momentary
100Ω
1µF
1MΩ
47nF
100kΩ
741
1µF
100Ω
OUTPUT
10kΩ
10µF
1N5331
T1,T2 = 2SC1849
T3 = 2N5952
+9V supply
10nF
1MΩ
+9V
10µF