GA-20

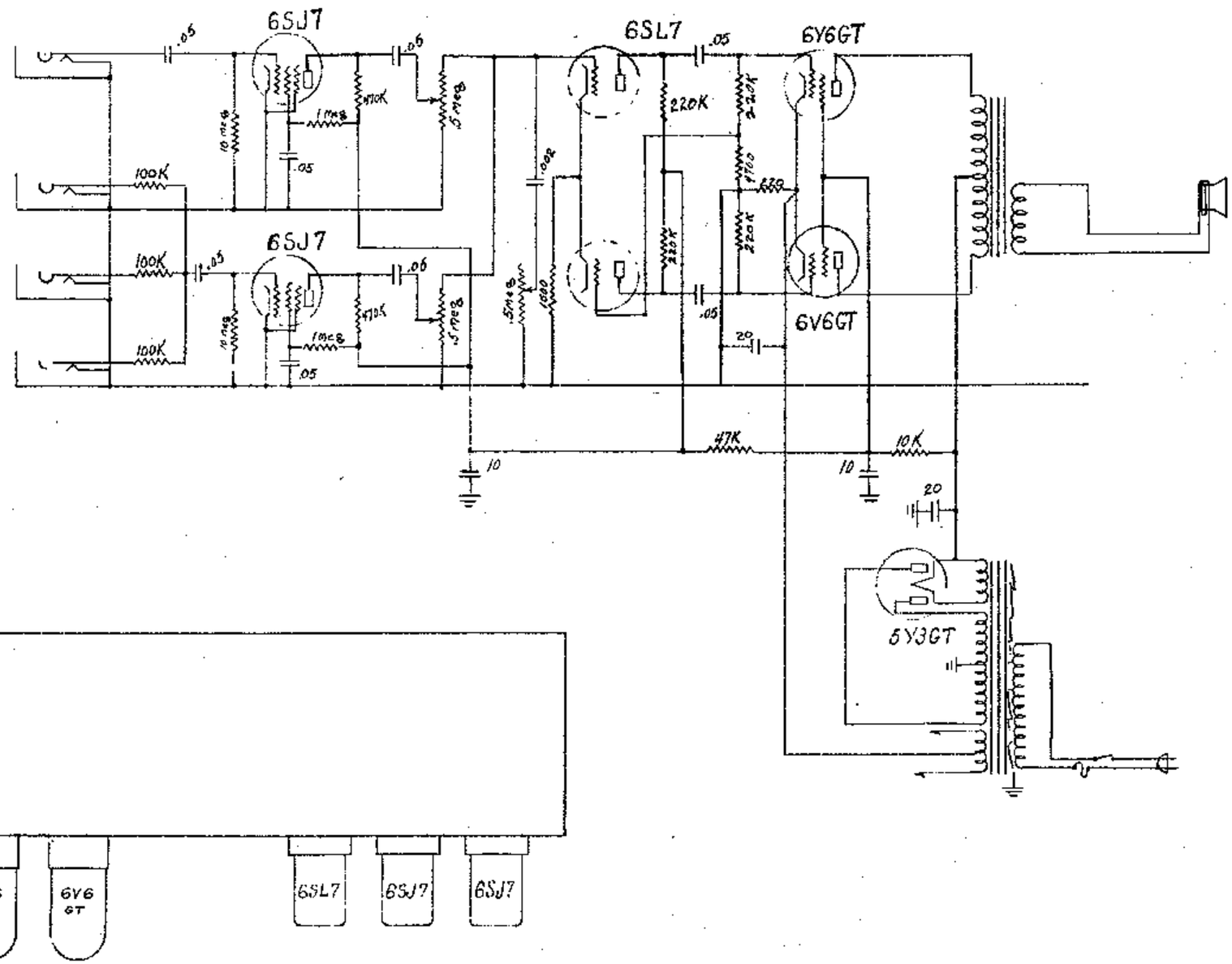
6SJ7
6SJ7
6SL7
6V6GT
6V6GT
5Y3GT
100K
100K
100K
.05
.05
.05
.05
.05
.05
.05
.05
.05
.05
.05
.05
.05
.05
.05
.05
.05
.05
.05
.05
.05
.05
.05
.05
.05
.05
.05
.05
.05
.05
.05
.05
.05
.05
.05
.05
.05
.05
.05
.05
.05
.05
.05
.05
.05
.05
.05
.05
.05
.05
.05
.05
.05
.05
.05
.05
.05
.05
.05
.05
.05
.05
.05
.05
.05
.05
.05
.05
.05
.05
.05
.05
.05
.05
.05
.05
.05
.05
.05
.05
.05
.05
.05
.05
.05
.05
.05
.05
.05
.05
.05
.05
.05
.05
.05
.05
.05
.05
.05
.05
.05
.05
.05
.05
.05
.05
.05
.05
.05
.05
.05
.05
.05
.05
.05
.05
.05
.05
.05
.05
.05
.05
.05
.05
.05
.05
.05
.05
.05
.05
.05
.05
.05
.05
.05
.05
.05
.05
.05
.05
.05
.05
.05
.05
.05
.05
.05
.05
.05
.05
.05
.05
.05
.05
.05
.05
.05
.05
.05
.05
.05
.05
.05
.05
.05
.05
.05
.05
.05
.05
.05
.05
.05
.05
.05
.05
.05
.05
.05
.05
.05
.05
.05
.05
.05
.05
.05
.05
.05
.05
.05
.05
.05
.05
.05
.05
.05
.05
.05
.05
.05
.05
.05
.05
.05
.05
.05
.05
.05
.05
.05
.05
.05
.05
.05
.05
.05
.05
.05
.05
.05
.05
.05
.05
.05
.05
.05
.05
.05
.05
.05
.05
.05
.05
.05
.05
.05
.05
.05
.05
.05
.05
.05
.05
.05
.05
.05
.05
.05
.05
.05
.05
.05
.05
.05
.05
.05
.05
.05
.05
.05
.05
.05
.05
.05
.05
.05
.05
.05
.05
.05
.05
.05
.05
.05
.05
.05
.05
.05
.05
.05
.05
.05
.05
.05
.05
.05
.05
.05
.05
.05
.05
.05
.05
.05
.05
.05
.05
.05
.05
.05
.05
.05
.05
.05
.05
.05
.05
.05
.05
.05
.05
.05
.05
.05
.05
.05
.05
.05
.05
.05
.05
.05
.05
.05
.05
.05
.05
.05
.05
.05
.05
.05
.05
.05
.05
.05
.05
.05
.05
.05
.05
.05
.05
.05
.05
.05
.05
.05
.05
.05
.05
.05
.05
.05
.05
.05
.05
.05
.05
.05
.05
.05
.05
.05
.05
.05
.05
.05
.05
.05
.05
.05
.05
.05
.05
.05
.05
.05
.05
.05
.05
.05
.05
.05
.05
.05
.05
.05
.05
.05
.05
.05
.05
.05
.05
.05
.05
.05
.05
.05
.05
.05
.05
.05
.05
.05
.05
.05
.05
.05
.05
.05
.05
.05
.05
.05
.05
.05
.05
.05
.05
.05
.05
.05
.05
.05
.05
.05
.05
.05
.05
.05
.05
.05
.05
.05
.05
.05
.05
.05
.05
.05
.05
.05
.05
.05
.05
.05
.05
.05
.05
.05
.05
.05
.05
.05
.05
.05
.05
.05
.05
.05
.05
.05
.05
.05
.05
.05
.05
.05
.05
.05
.05
.5meg
.5meg
.5meg
.5meg
.5meg
.5meg
10 meg
10 meg
10 meg
10 meg
1 meg
1 meg
1 meg
1 meg
470K
470K
470K
470K
.002
1000
220K
220K
220K
220K
220K
220K
1700
1700
680
680
47K
10K
10
10
10
10
20
20
20
20
5Y3 GT
6V6 GT
6V6 GT
6SL7
6SJ7
6SJ7