electro-harmonix

15 WEST 26th STREET • NEW YORK, N.Y. 10010 • (212) 683-5667

BLACK FINGER

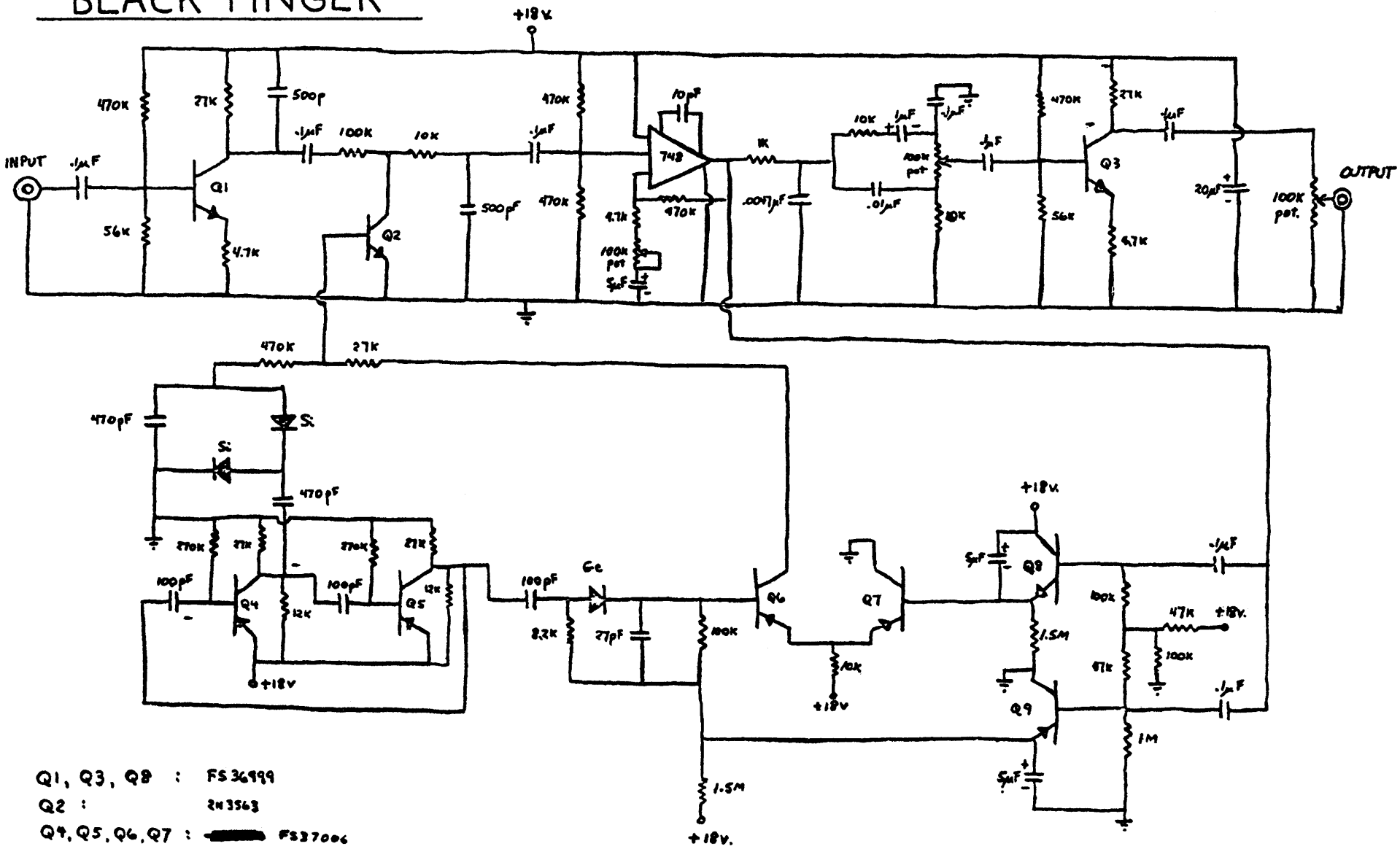

Q1, Q3, Q8 : FS 36999
Q2 : 2N3563
Q4, Q5, Q6, Q7 : [redacted] FS37006
Q9 : FS 37000