E.H.
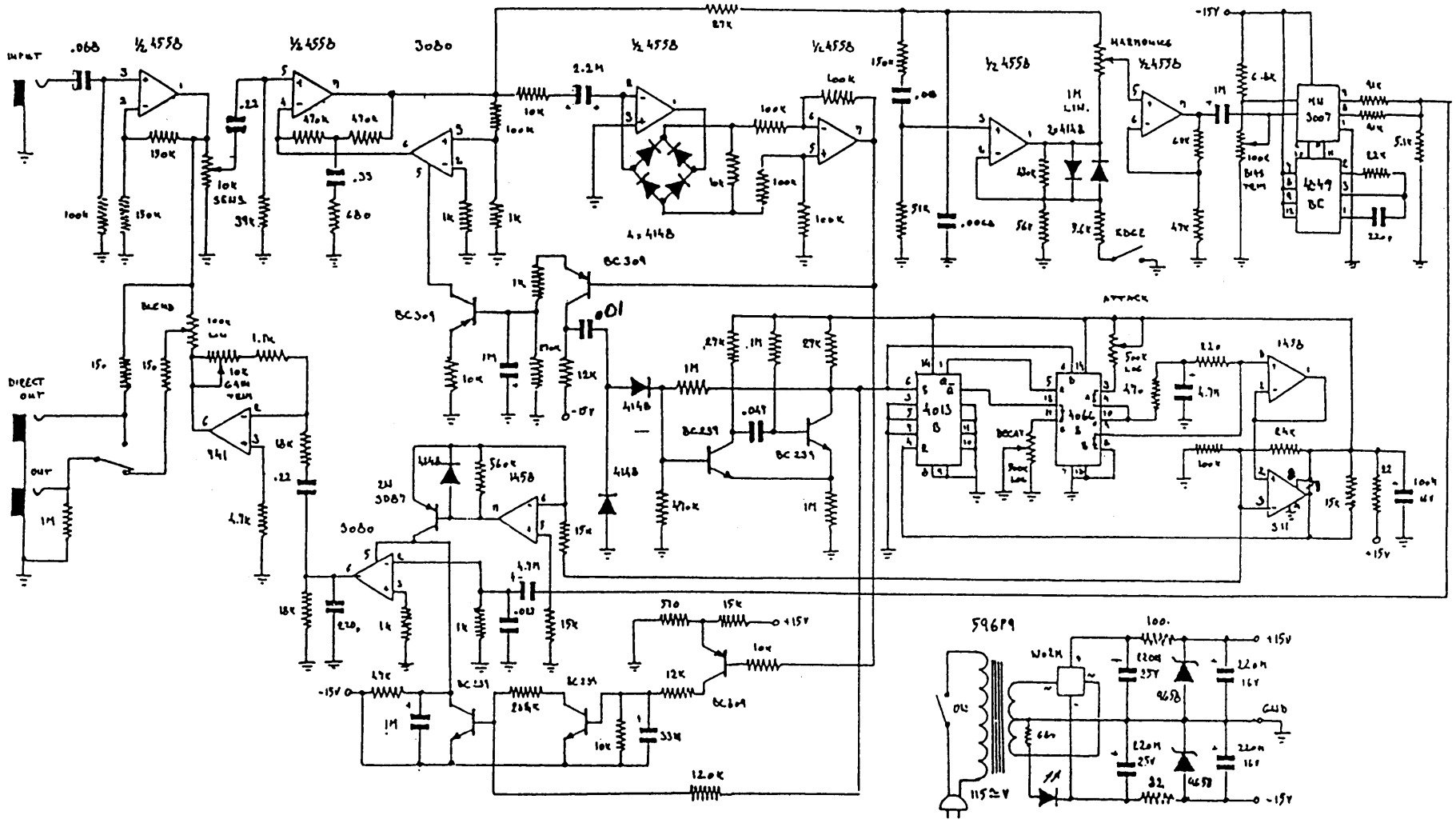
Attack Decay