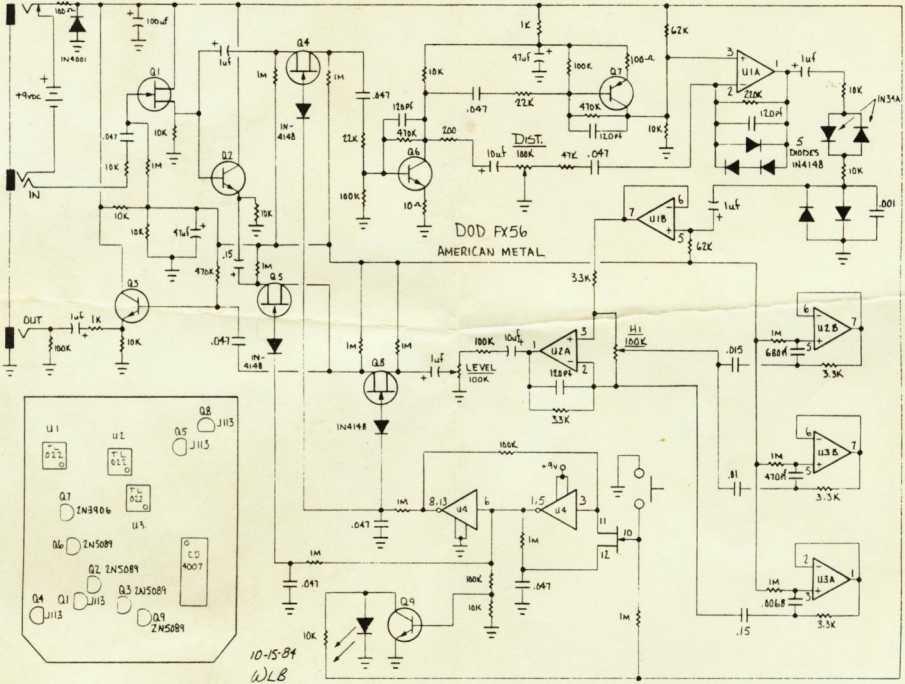
DOD FX56
AMERICAN METAL
+9VDC
IN
OUT
DIST.
LEVEL
100K
DIODES
IN4148
IN4001
IN-4148
U1A
U1B
U2A
U2B
U3A
U3B
U4
Q1
Q2
Q3
Q4
Q5
Q6
Q7
Q8
Q9
H1
10K
100K
1K
62K
3.3K
680K
470K
.001
.015
.047
.15
.81
.0068
10-15-84
WLB
U1
U2
U3
TL 072
Q7 2N3906
Q6 2N5089
Q2 2N5089
Q3 2N5089
Q9 2N5089
Q4 J113
Q1 J113
Q5 J113
Q8 J113
CD 4007