Radiatore lungo 972 mm (esterno) da curva a curva

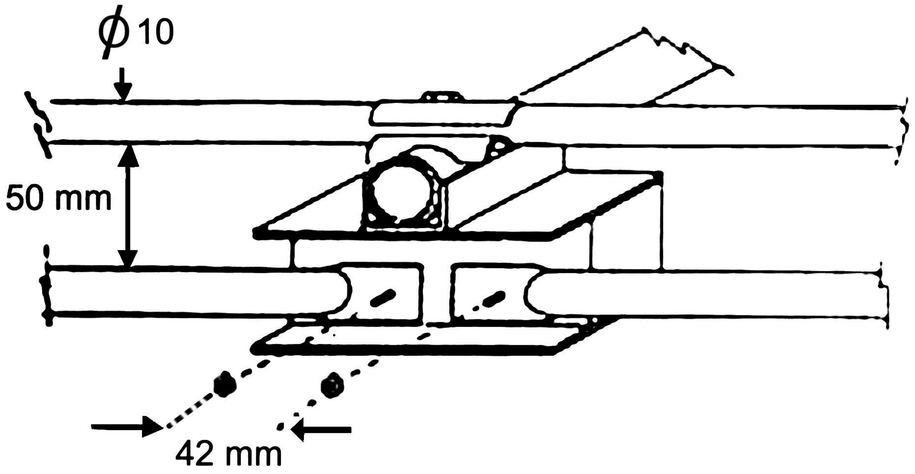


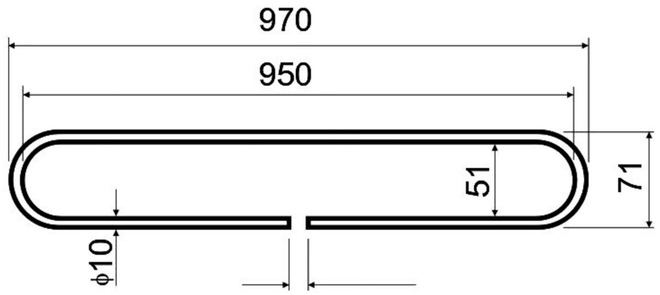


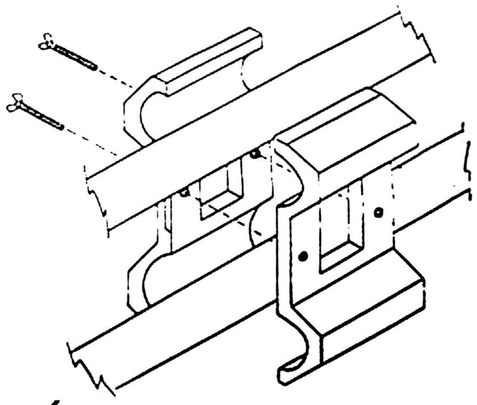

**SHARK 13 el.**

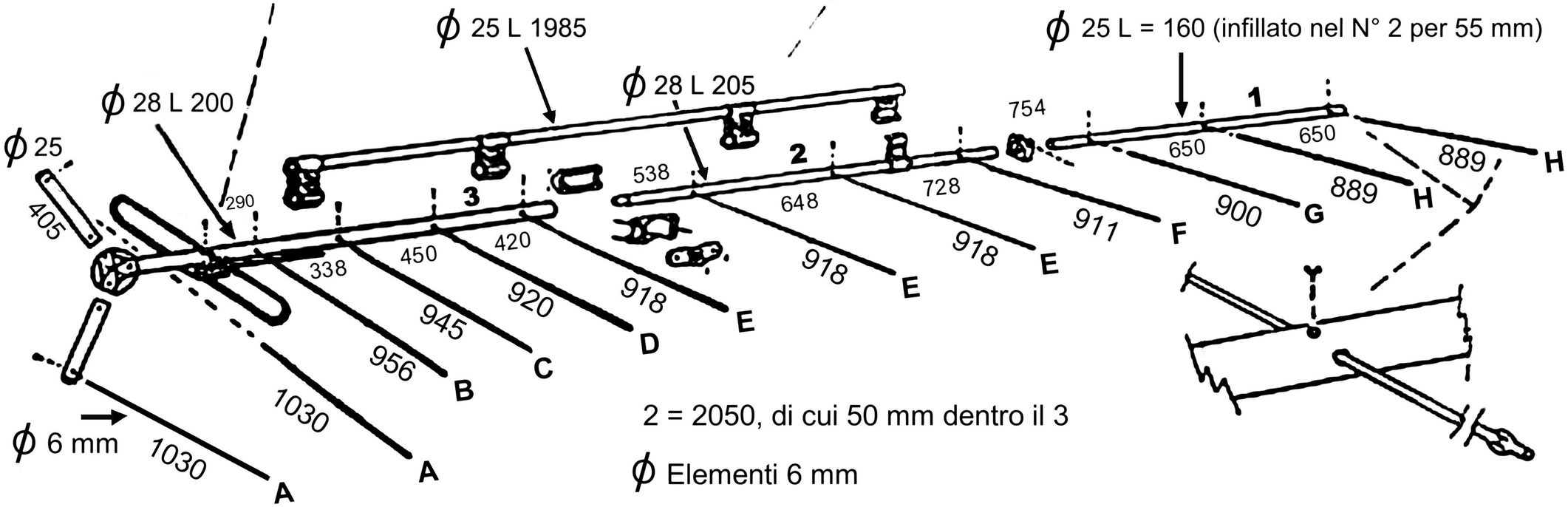


Dal centro elemento B ad A 885 mm - da A a A 580 mm - dal centro elemento B al centro pinne 545 mm

LUNGHEZZA ELEMENTI

**A=** 1031
**B=** 958
**C=** 946
**D=** 922
**E=** 917
**F=** 911
**G=** 902

TONDINO
6 mm

***H = 890***

TUTTE LE MISURE
SONO IN mm

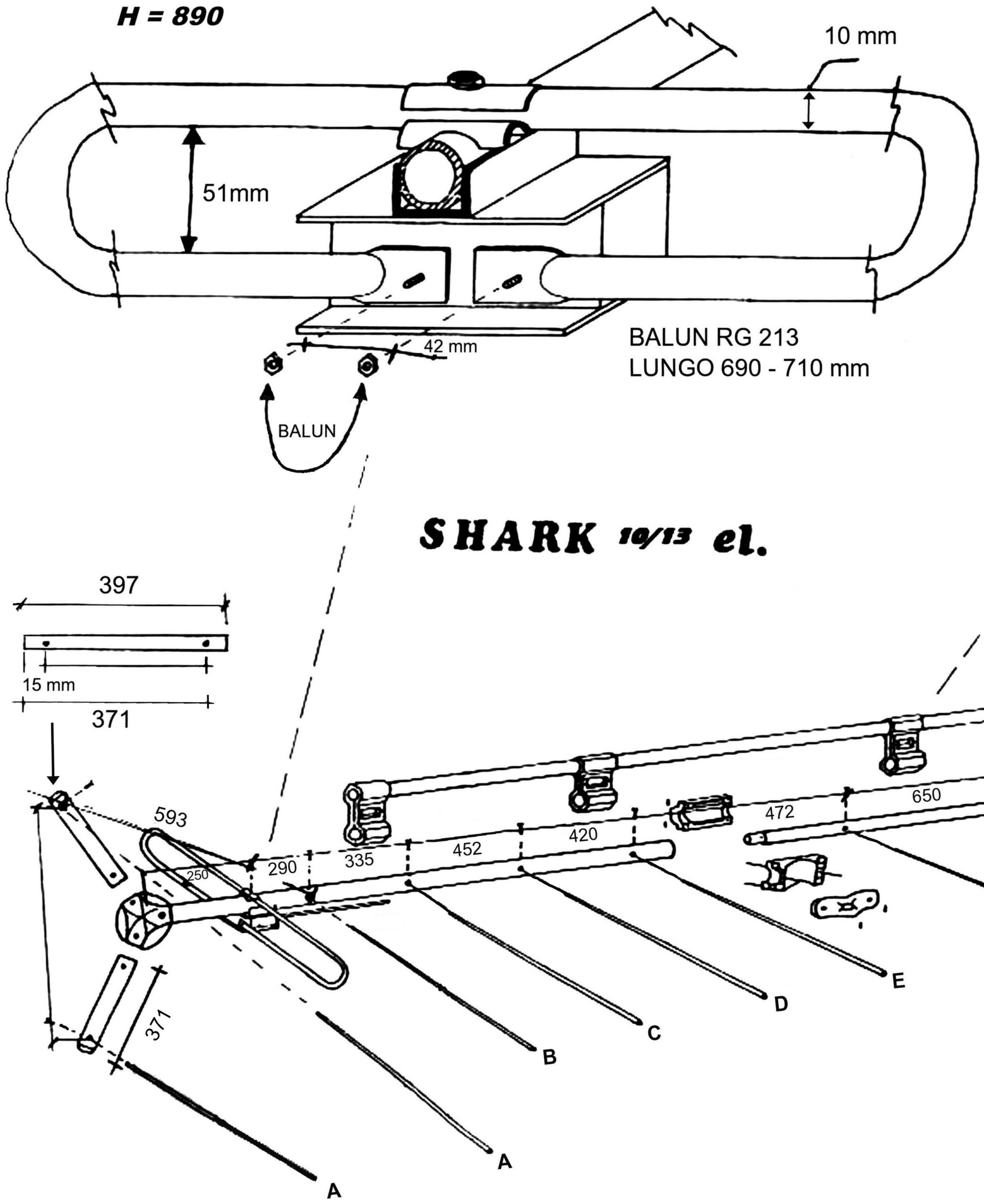

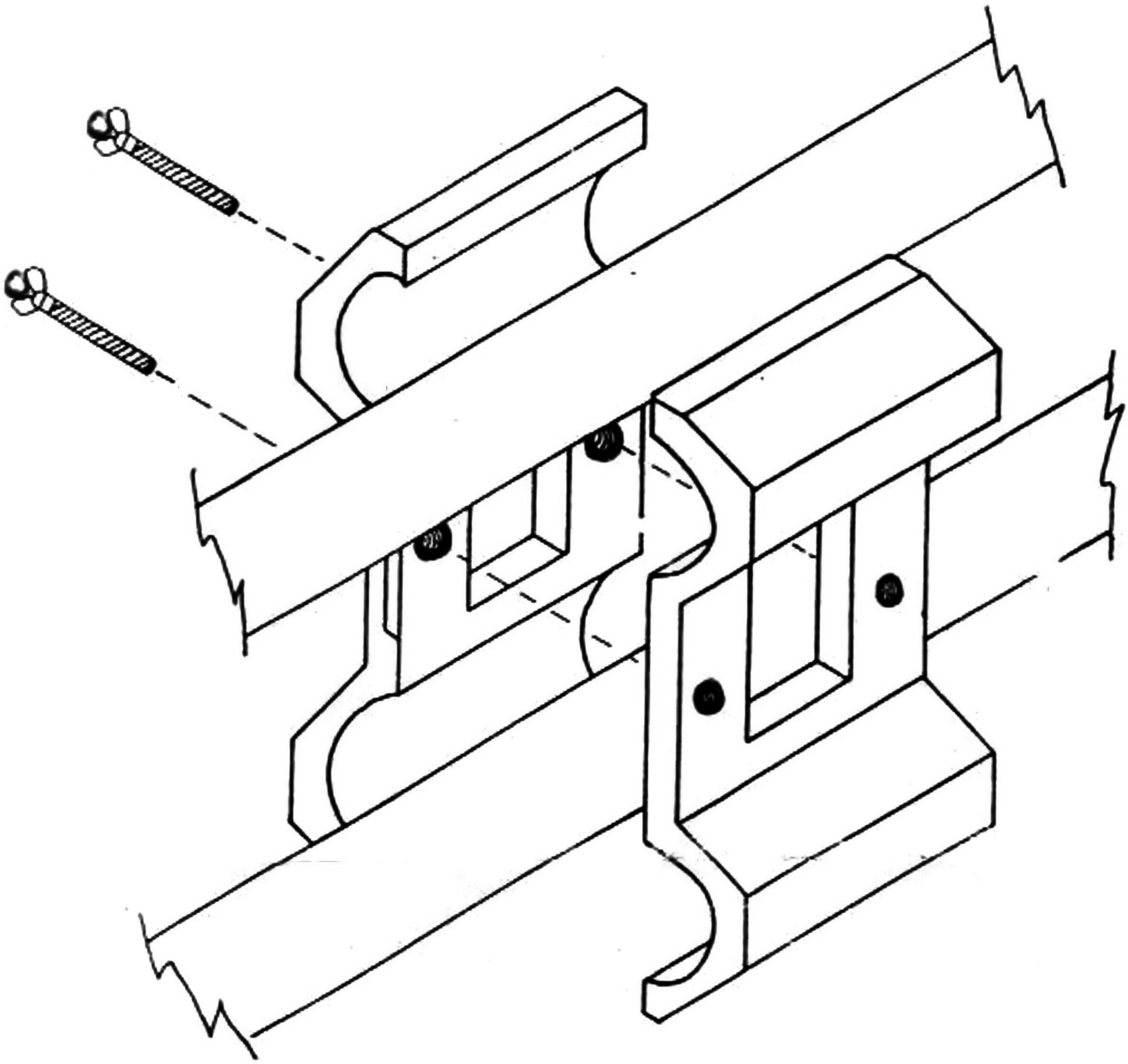

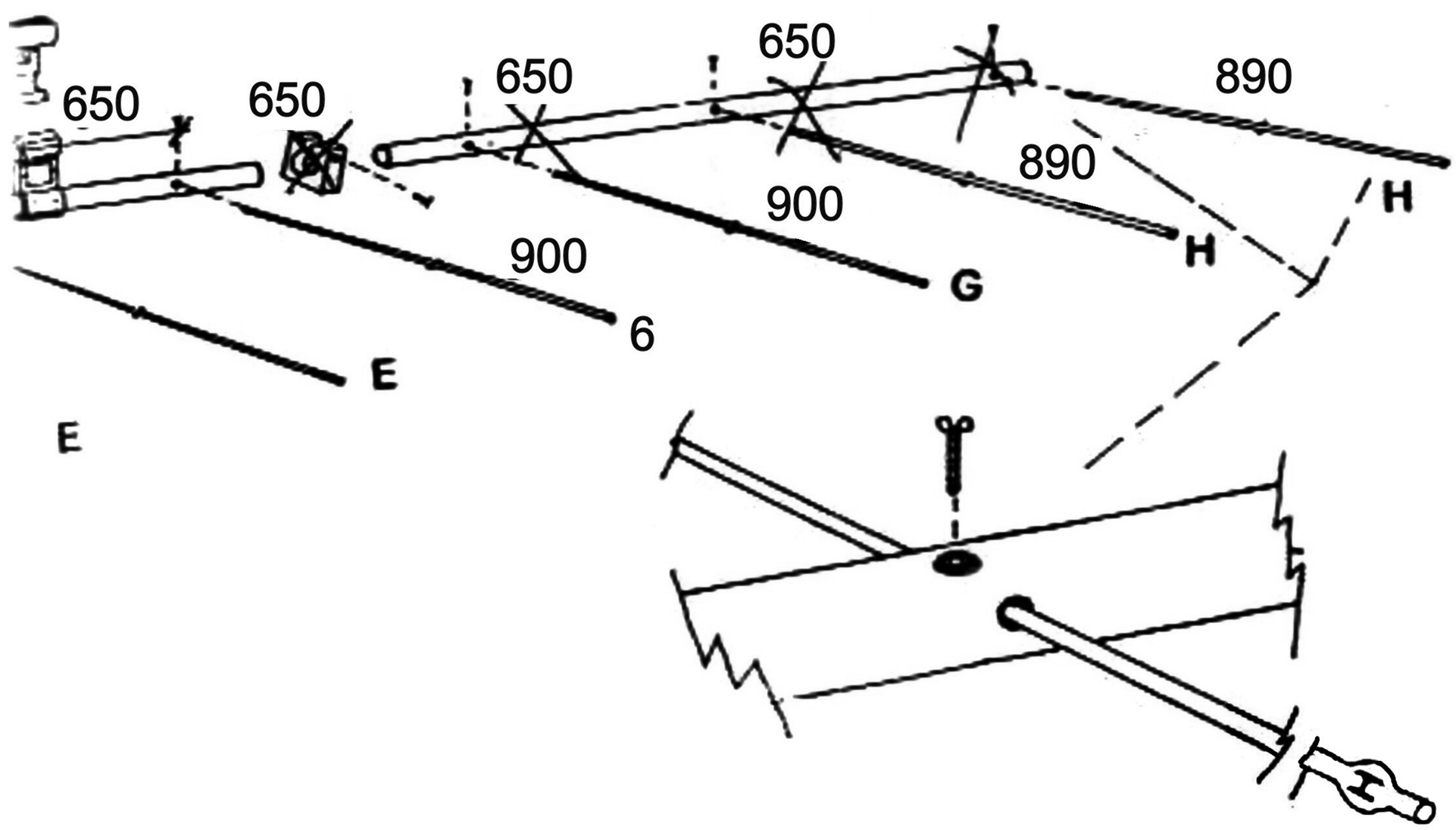
650
650
650
650
890
890
900
900
H
H
G
6
E
E
I