Downloaded by
RadioAmateur.EU

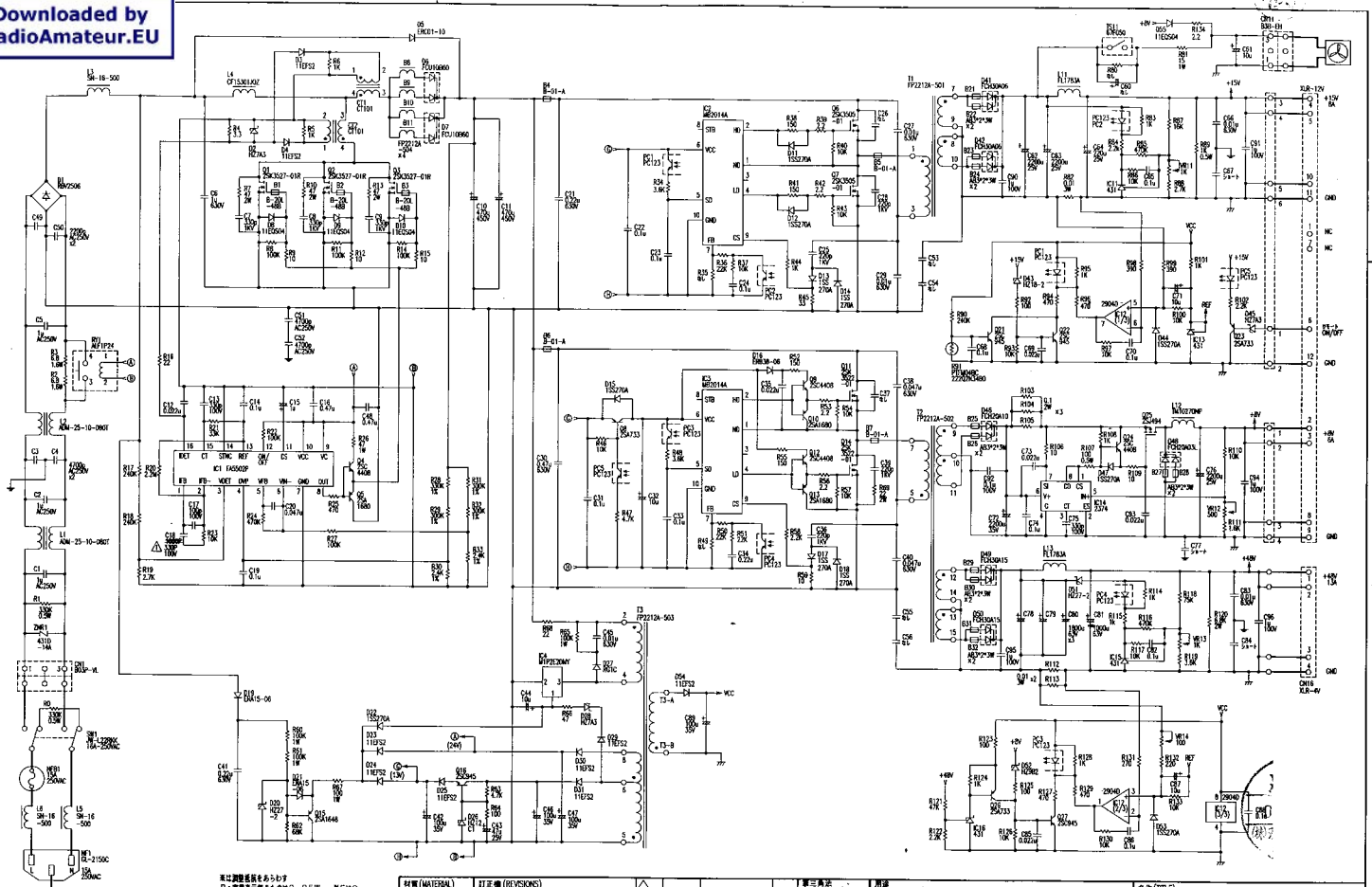

本は調整基板をあらわす
R：抵抗表示置きもの は Ω、25W 基板は Ω
C：電圧表示置きもの は 50V 基板は F

材質(MATERIAL)	訂正欄(REVISIONS)					展開角度(3RD ANGLE)	用途(APPLICATIONS)
	△-1	04.02.20	変更	渡辺	△		
処理(TREATMENT)	△				△	DIMENSIONS:	設計(DESIGNED) 渡辺 / 確認(CHECKED) 花山 / 承認(APPROVED) / 制定日(DATE) 2004,01,26
	△				△	尺度(SCALE) /	
	△				△		

株式会社 双葉 工 業 所 FUTABA INDUSTRIES CO.,LTD.

名称(TITLE) 回 路 図

図番(DWG.NO.) FP2212C-201 (1/1)