682/HA/01775

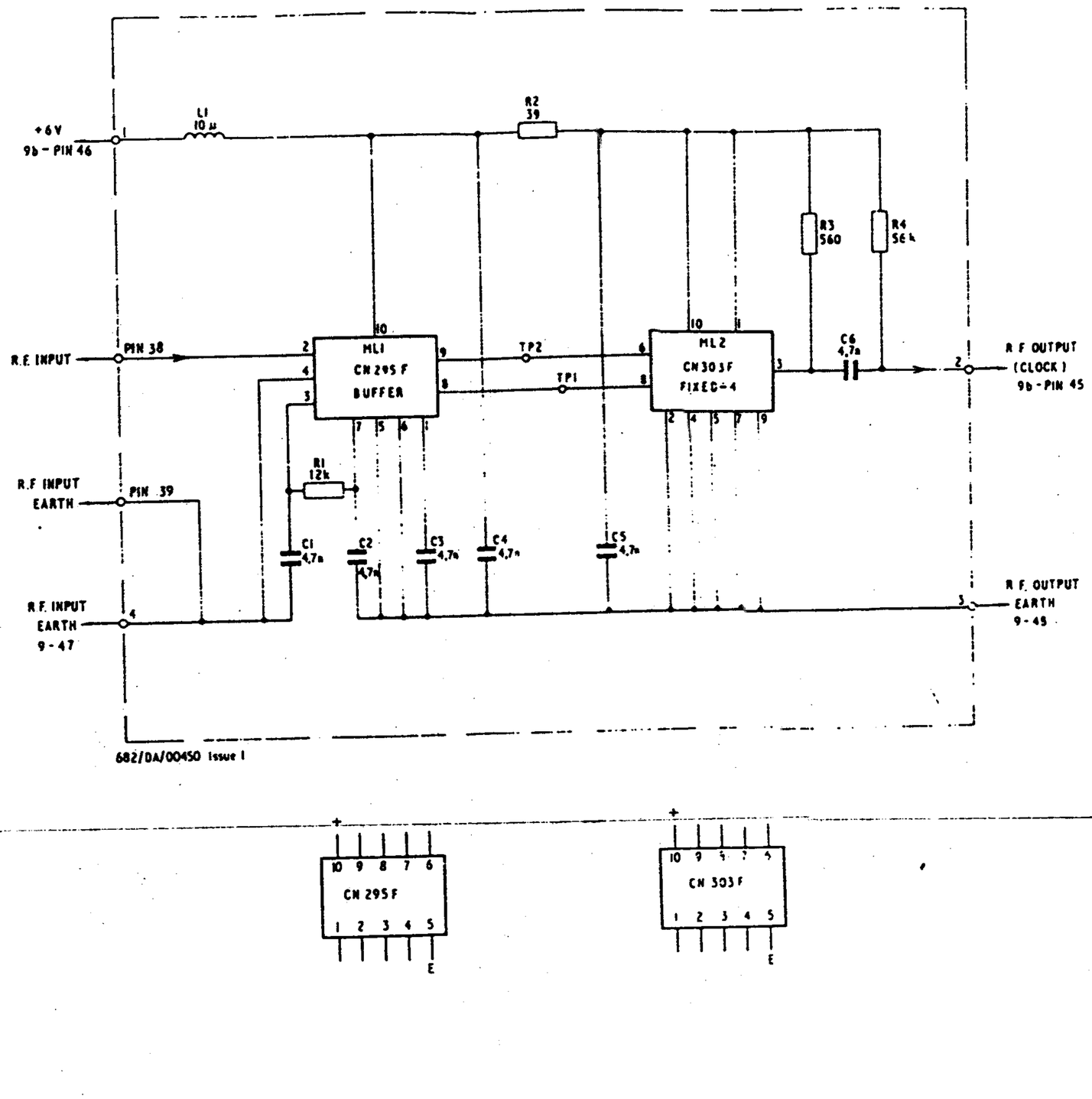

Unit 9a - circuit

Fig. 2