682/HA/01775

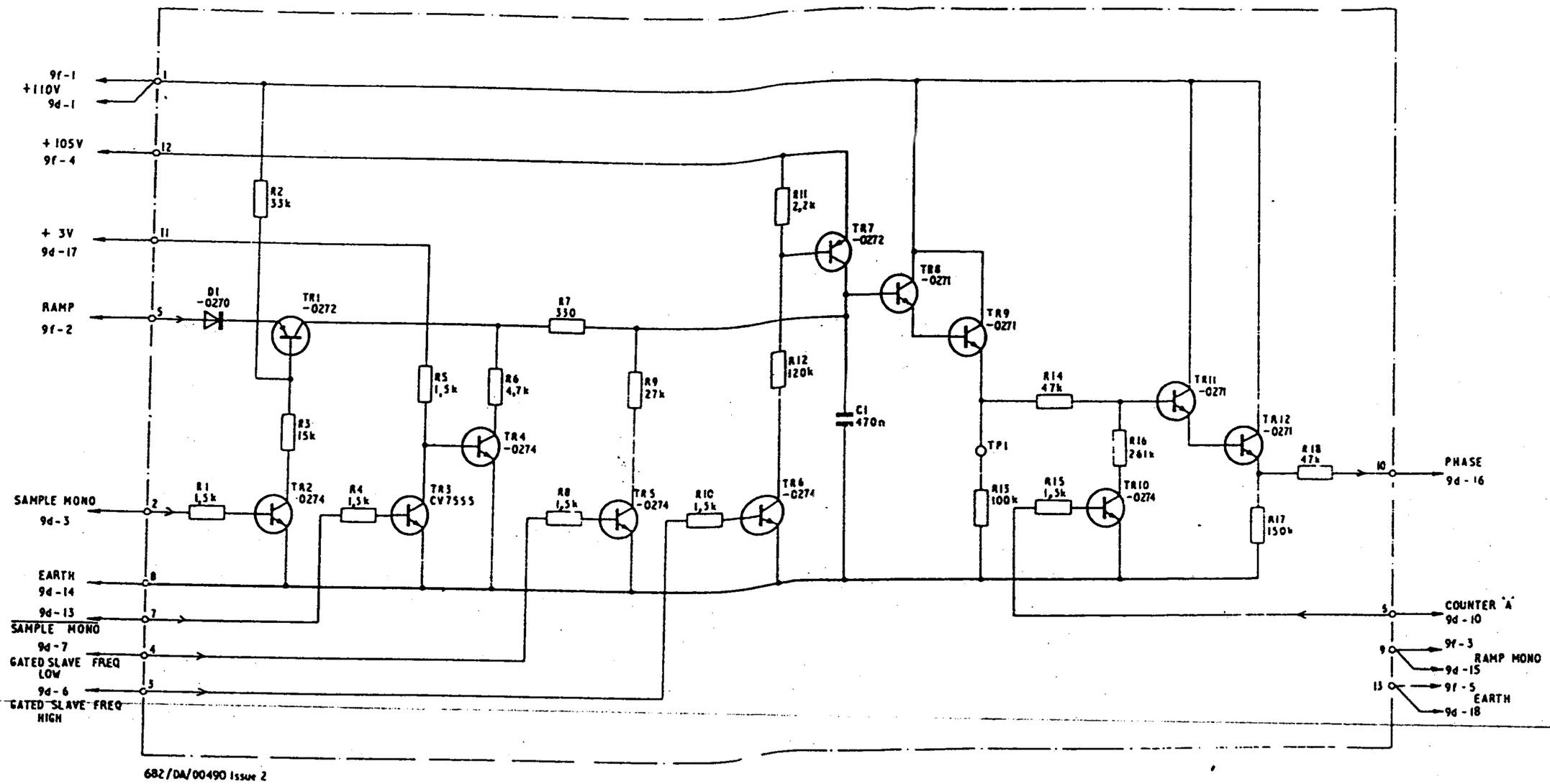

Fig. 6
Issue 1

Unit 9e -circuit