682/HA/01775

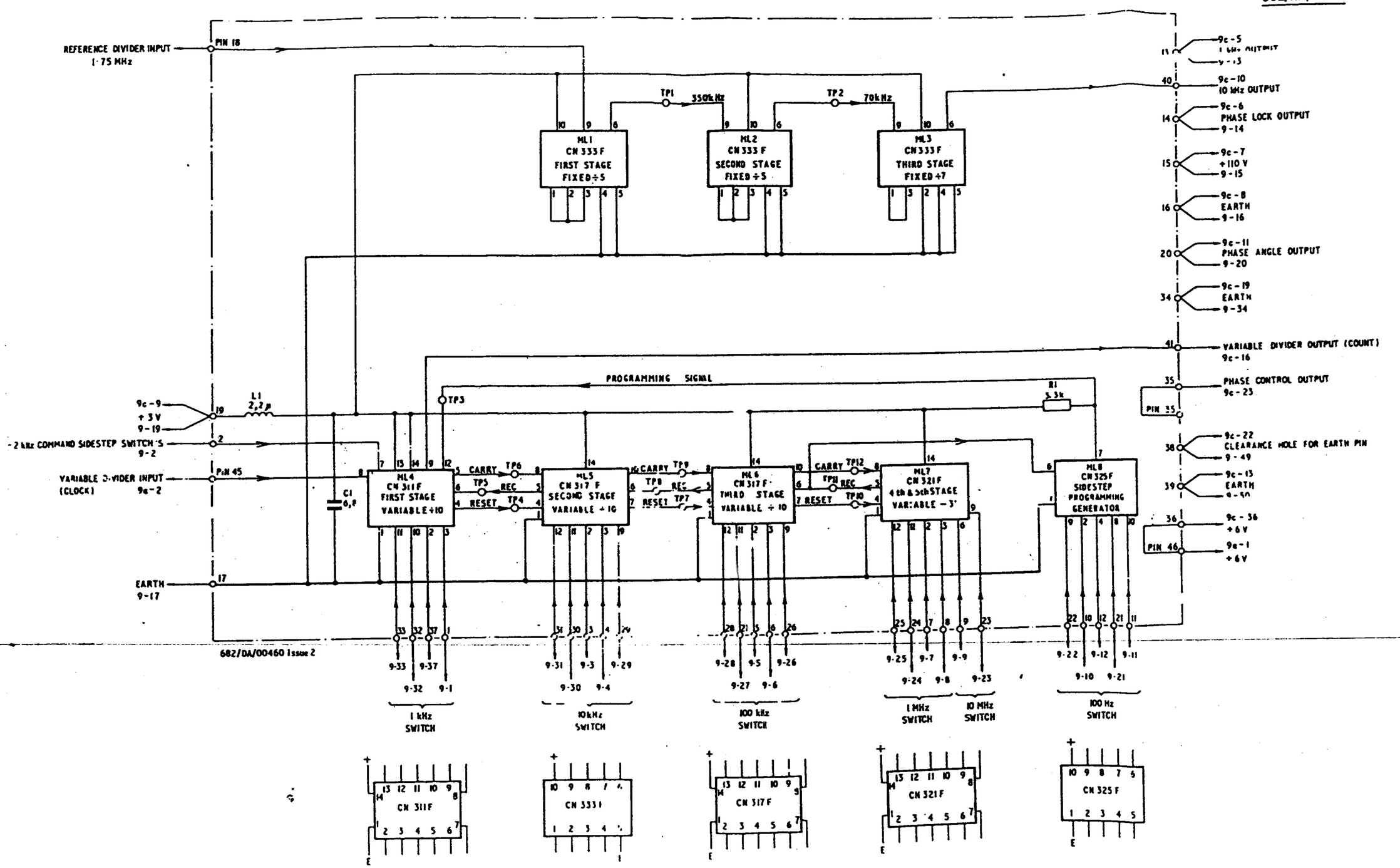

Unit 9b-circuit